PV-Combiner-Box DC-1V1 / AC-1V1

DC-1V1 · AC-1V1 · IP65 · ab Werk verdrahtet



Combiner-Boxen für Photovoltaikanlagen in zwei Konfigurationen: DC-1V1 mit Überspannungsschutz und Trennung, AC-1V1 mit Fehlerstrom- und Überspannungsschutz. Die Komponenten sind ab Werk verdrahtet.

EINSATZBEREICH

- Photovoltaikanlagen: DC-Seite (DC-1V1) und AC-Seite (AC-1V1)
- Montage im Aussenbereich (Schutzart IP65)

MERKMALE

- Kompakte Bauform, einfache Montage
- Umfassende Bestückung zum Schutz des Anlagenbetriebs
- Schutzart IP65, für den Aussenbereich, wasserdicht
- Komponenten ab Werk verdrahtet

TECHNISCHE DATEN

Ausführungen	DC-1V1 (Überspannungsschutz & Trennung) · AC-1V1 (Fehlerstrom- & Überspannungsschutz)
Schutzart	IP65
Abmessungen DC-1V1 (B × H × T)	183 × 170 × 95 mm · Befestigungsabstand 144 × 105 mm
Abmessungen AC-1V1 (B × H × T)	129 × 170 × 95 mm · Befestigungsabstand 90 × 105 mm
Kabeleinführungen	Ø 20,8 / 29,8 / 37,4 mm (DC-1V1: 3 Stück, Abstand 50 mm · AC-1V1: 2 Stück)

KONFIGURATION DC-1V1 – ÜBERSPANNUNGSSCHUTZ & TRENNUNG

Komponente	Typ	Pole	Bemessungsspannung	Bemessungsstrom	Anzahl
DC-Trennschalter	DS1-32	2P	600 V DC	32 A	1
DC-Überspannungsschutz	SPD-40	2P	600 V DC	T2 – 40 kA	1
DC-Sicherung	DF3-32	1P	1000 V DC	32 A	2

KONFIGURATION AC-1V1 – FEHLERSTROM- & ÜBERSPANNUNGSSCHUTZ

Komponente	Typ	Pole	Bemessungsspannung	Bemessungsstrom	Anzahl
FI/LS-Schalter, Typ AC	RCO-2E	2P	230 V AC	16 A / 300 mA	1
AC-Überspannungsschutz	SPD-40	1P	275 V AC	T2 – 40 kA	1

AUSFÜHRUNG

DC-1V1 · AC-1V1

NORMEN

Keine Normangabe in den Unterlagen – auf Anfrage.

ABBILDUNGEN UND ZEICHNUNGEN



AC-1V1 · LASK-Ausführung

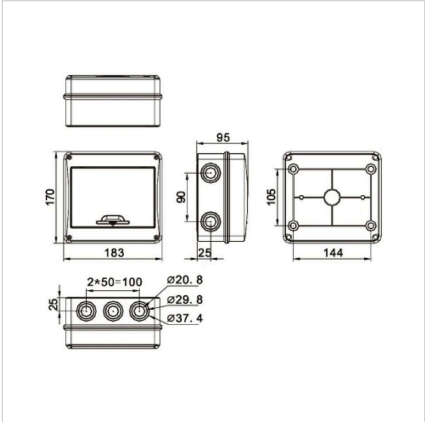

DC-1V1 · Masszeichnung (mm)

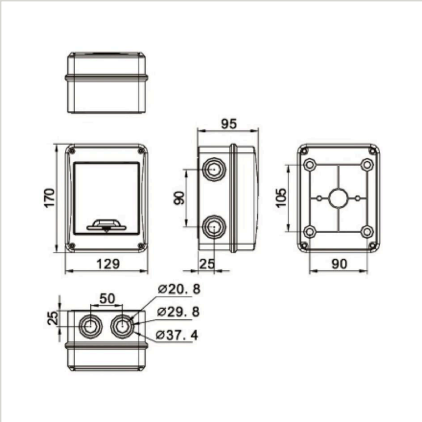

AC-1V1 · Masszeichnung (mm)

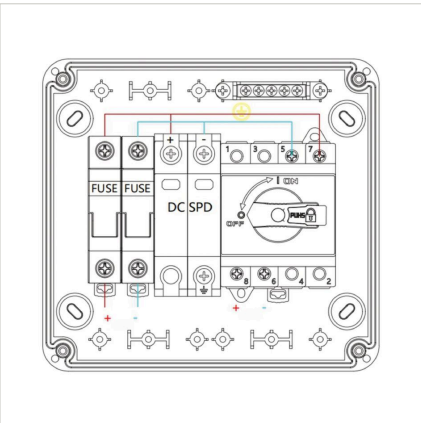

DC-1V1 · Schaltschema

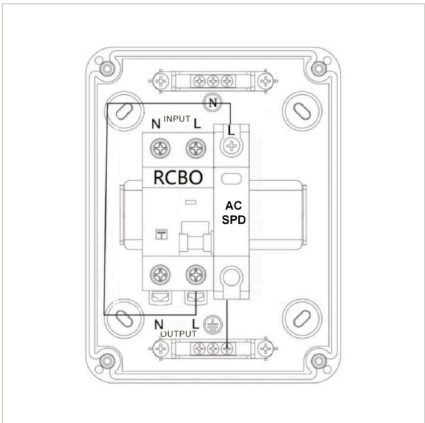

AC-1V1 · Schaltschema

ANGABEN

Werte gemäss LASK-Produktblatt «Combiner Box». Weitere Ausführungen, Daten und Preise auf Anfrage: info@lask.ch.