Quadro di campo FV DC-1V1 / AC-1V1

DC-1V1 · AC-1V1 · IP65 · cablato in fabbrica



Quadri di campo (combiner box) per impianti fotovoltaici in due configurazioni: DC-1V1 con protezione da sovratensioni e sezionamento, AC-1V1 con protezione differenziale e da sovratensioni. I componenti sono cablati in fabbrica.

CAMPO D'IMPIEGO

- Impianti fotovoltaici: lato DC (DC-1V1) e lato AC (AC-1V1)
- Montaggio all'esterno (grado di protezione IP65)

CARATTERISTICHE

- Struttura compatta, montaggio semplice
- Dotazione completa per proteggere il funzionamento dell'impianto
- Grado di protezione IP65, per esterni, a tenuta d'acqua
- Componenti cablati in fabbrica

DATI TECNICI

Esecuzioni	DC-1V1 (protezione da sovratensioni e sezionamento) · AC-1V1 (protezione differenziale e da sovratensioni)
Grado di protezione	IP65
Dimensioni DC-1V1 (L × H × P)	183 × 170 × 95 mm · interasse di fissaggio 144 × 105 mm
Dimensioni AC-1V1 (L × H × P)	129 × 170 × 95 mm · interasse di fissaggio 90 × 105 mm
Ingressi cavi	Ø 20,8 / 29,8 / 37,4 mm (DC-1V1: 3 pezzi, distanza 50 mm · AC-1V1: 2 pezzi)

CONFIGURAZIONE DC-1V1 – PROTEZIONE DA SOVRATENSIONI E SEZIONAMENTO

Componente	Tipo	Poli	Tensione nominale	Corrente nominale	Quantità
Sezionatore DC	DS1-32	2P	600 V DC	32 A	1
Scaricatore di sovratensione DC	SPD-40	2P	600 V DC	T2 – 40 kA	1
Fusibile DC	DF3-32	1P	1000 V DC	32 A	2

CONFIGURAZIONE AC-1V1 – PROTEZIONE DIFFERENZIALE E DA SOVRATENSIONI

Componente	Tipo	Poli	Tensione nominale	Corrente nominale	Quantità
Interruttore magnetotermico differenziale FI/LS, tipo AC	RCO-2E	2P	230 V AC	16 A / 300 mA	1
Scaricatore di sovratensione AC	SPD-40	1P	275 V AC	T2 – 40 kA	1

ESECUZIONE

DC-1V1 · AC-1V1

NORME

Nessuna indicazione di norma nella documentazione – su richiesta.

IMMAGINI E DISEGNI



AC-1V1 · versione LASK

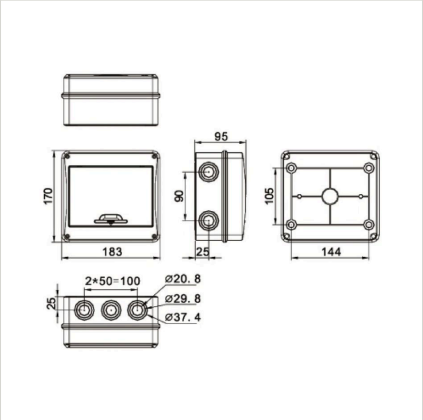

DC-1V1 · disegno quotato (mm)

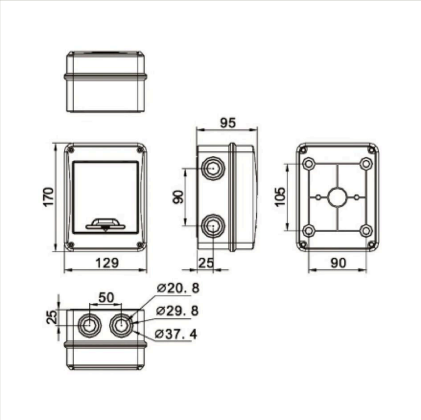

AC-1V1 · disegno quotato (mm)

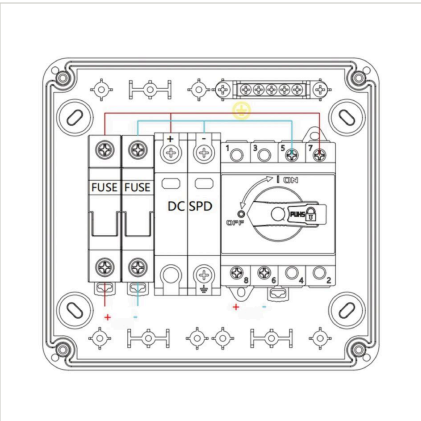

DC-1V1 · schema elettrico

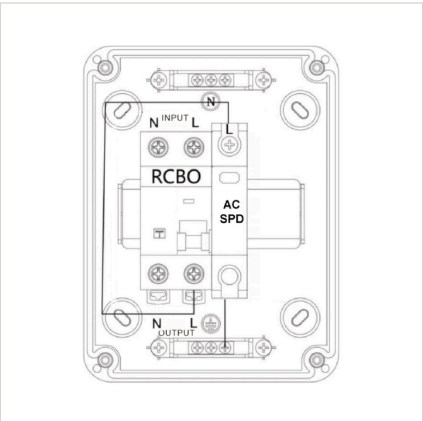

AC-1V1 · schema elettrico

INDICAZIONI

Valori secondo la scheda prodotto LASK « Combiner Box ». Altre esecuzioni, dati e prezzi su richiesta: info@lask.ch.