CATALOGO 2026

LASK Apparecchi di manovra

Schede tecniche · italiano (Svizzera)

Apparecchi d'installazione	8 serie
Interruttori di potenza	4 serie
Motore e comando	6 serie
Monitoraggio e commutazione	4 serie
Protezione antincendio	2 serie
Fotovoltaico	1 serie

Valori secondo il catalogo LASK « Low Voltage Switchgear », le marcature degli apparecchi LASK e la scheda prodotto LASK « Combiner Box ». Prezzi e termini di consegna con l'offerta. Con riserva di modifiche tecniche.

LASK Schweiz GmbH · Hertistrasse 27a · 8304 Wallisellen · lask.ch · IDI CHE-240.437.752
Stato al 18.11.2026

Indice

APPARECCHI D'INSTALLAZIONE

Interruttore magnetotermico (MCB) 4
MBC/MBD, SD-6 · 1–4 poli · fino a 125 A · curva B, C, D

Interruttore magnetotermico 1P+N con sezionamento del neutro 7
1P+N · fino a 63 A · interblocco meccanico di inserzione

Interruttore differenziale (RCCB) 8
RCA/RCB/RCK, SAK-2/SAK-4 · 2 e 4 poli · tipo AC, A, A selettivo, B

Interruttore magnetotermico differenziale FI/LS DKR6-1 11
1P+N · 6–32 A · tipo AC/A · 6 kA

Interruttore magnetotermico differenziale FI/LS tipo B / B+ (RCO) 13
RCO · 2P / 4P · 6–63 A · tipo B, B+ · versioni LASK RCO-2M/4M: tipo A

Interruttore di manovra-sezionatore MBC-ISO 15
1–4 poli · 20–125 A · guida DIN

Scaricatore di sovratensione (SPD) AC e DC 17
DK-A15/A25 · DK-T1T2-AC · DK-T2-AC · DK-T2-DC fino a 1200 V

Interruttore magnetotermico DC MBD-10DC 19
MBD-10DC · DC 500 V · C20 · 10'000 A · IEC 60947-2

INTERRUTTORI DI POTENZA

Interruttore scatolato (MCCB) 21
DMF fisso · DMA regolabile · DML con protezione differenziale · DKM6E fino a 1600 A

Interruttore scatolato DC 24
DKDM5DC · 63–800 A · fino a DC 1500 V

Interruttore scatolato elettronico DMAE 26
40–630 A · sganciatore elettronico con LSI(G)

Interruttore aperto (ACB) DKDW1 27
630–6300 A · 400/690 V · sganciatore intelligente

MOTORE E COMANDO

Contattori di potenza DKAC / DKAC-F 29
9–800 A · 3P/4P · AC-3 fino a 450 kW

Minicontattori DKAC-M 32
6–16 A · 3P/4P · bobina AC e DC · contattore invertitore

Contattori modulari ICT 34
ICT, DK-MC · 1–4 poli · 16–100 A · AC7a / AC7b

Relè termico di sovraccarico DKTR1 36
0,1–630 A · sensibile alla mancanza di fase · compensato in temperatura

Salvamotore DMK 38
DMK25 / DMK32 / DMK80 · 0,16–80 A

Interruttore orario analogico 39
Programma giornaliero · 96 segmenti da 15 min · 100 h di riserva di carica

MONITORAGGIO E COMMUTAZIONE

Toroide differenziale DTT **40**
Ø 40–210 mm · 200/1 A · per relè differenziali

Relè differenziale ELR **42**
30 mA–30 A · 0–3 s · con toroide differenziale

Commutatore automatico di rete DATS (ATS) **43**
2P / 4P · 6–63 A · commutazione < 50 ms

Commutatore manuale di rete MCB-CO **45**
1–4 poli · 16–125 A · posizione I-0-II

PROTEZIONE ANTINCENDIO

Dispositivo di rilevamento d'arco AFDD AFD-32 **46**
AFD-32 · 1P+N · C32 · IΔn 30 mA · 230 V~

Estintore ad aerosol QRR0.01G/S-CFLC **48**
QRR0.01G/S-CFLC · Densità di estinzione 100 g/m³ · Attivazione a 170 °C

FOTOVOLTAICO

Quadro di campo FV DC-1V1 / AC-1V1 **50**
DC-1V1 · AC-1V1 · IP65 · cablato in fabbrica

Interruttore magnetotermico (MCB)

MBC/MBD, SD-6 · 1–4 poli · fino a 125 A · curva B, C, D



Gli interruttori magnetotermici dei tipi MBC-4.5, MBC-6, MBD-10, MBC-H, MBC-6DC e MBC-10DC proteggono i circuiti da cortocircuito e sovraccarico e servono per la manovra e il sezionamento – negli edifici residenziali come nei quadri di distribuzione commerciali e industriali.

CAMPO D'IMPIEGO

- Impianti residenziali
- Quadri di distribuzione commerciali e industriali
- Curva B: carichi ohmici, illuminazione, linee lunghe
- Curva C: prese, piccoli motori, carichi misti
- Curva D: correnti di inserzione elevate, come grandi motori e trasformatori
- Esecuzioni DC (MBC-6DC, MBC-10DC) per circuiti in corrente continua

CARATTERISTICHE

- Elevato potere di interruzione in cortocircuito
- Doppia possibilità di collegamento: barra di collegamento e conduttori flessibili e rigidi
- Indicatore di posizione rosso/verde
- Meccanismo a scatto per una chiusura rapida dei contatti
- Involucro in materiale plastico difficilmente infiammabile e resistente agli urti
- Combinabile con accessori modulari

DATI TECNICI

Numero di poli	1, 2, 3, 4 (DC: 1, 2, 4)
Corrente nominale In (a 30 °C)	2–63 A; MBC-H 80, 100, 125 A; DC 6–63 A
Curva di intervento	B (3–5 × In), C (5–10 × In), D (10–20 × In); tipi DC: C (7–14 × In)
Tensione nominale Ue	AC 230/400 V (1P), 400 V (2–4P) · MBC-6DC: DC 250 V (1P), 500 V (2P), 1000 V (4P) · MBC-10DC: DC 48 V (1P), 110 V (2P), 250 V (4P)
Tensione nominale d'isolamento Ui	AC 690 V; DC 440 V
Tensione nominale di tenuta ad impulso Uimp	6 kV
Potere di interruzione Ics	4,5 kA (MBC-4.5) · 6 kA (MBC-6, MBC-6DC) · 10 kA (MBD-10, MBC-H, MBC-10DC)
Classe di limitazione dell'energia	3
Durata elettrica	3000–6000 manovre a seconda del tipo
Durata meccanica	20’000 manovre
Grado di protezione	IP20
Temperatura di esercizio	−30 … +60 °C (stoccaggio −40 … +70 °C)
Sezione di collegamento	1–25 mm² (MBC-H 25–50 mm²)

Montaggio	Guida DIN 35 mm (EN 60715), colore RAL 7035

MODELLI / VARIANTI

Tipo	Ics	Rete	Curva
MBC-4.5	4,5 kA	AC, 2–63 A	B, C, D
MBC-6	6 kA	AC, 2–63 A	B, C, D
MBD-10	10 kA	AC, 2–63 A	B, C, D
MBC-H	10 kA	AC, 80–125 A	B, C, D
MBC-6DC	6 kA	DC, 6–63 A	C
MBC-10DC	10 kA	DC, 6–63 A	C

VERSIONI LASK

Tipo	Indicazioni secondo la marcatura dell'apparecchio
SD-6	1, 3 e 4 poli · C6 / C16 (in figura) · 240/415 V~ · 50/60 Hz · potere di interruzione 6000 A · IEC/EN 60898-1

NORME

Norme: IEC 60898-1, IEC 60947-2

Versioni LASK: indicazione di norma secondo la marcatura dell'apparecchio (vedi la tabella Versioni LASK).

TÜV

TÜV Rheinland – tipo testato (Bauart geprüft)

Modello SD-6 · norma EN 60898-1:2019 · rapporto di prova n. TR250FQM 001 del 26.08.2025.
Il rapporto di prova vale solo per i modelli indicati, non per gli altri tipi di questa serie. Rapporto di prova su richiesta.

IMMAGINI E DISEGNI



Immagine



Immagine

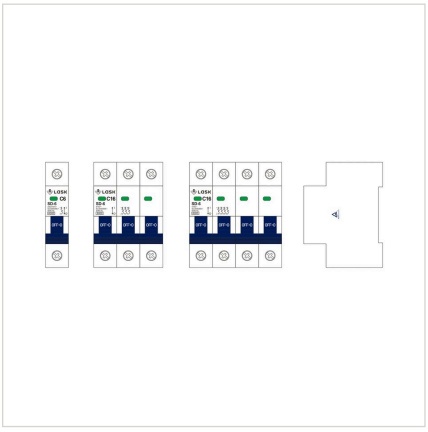

Disegno versione LASK

INDICAZIONI

Valori secondo il catalogo LASK Apparecchi di manovra (pagina 4–8), tradotti. Curve caratteristiche e disegni quotati: catalogo generale (in inglese), pagina 4–8. Versioni LASK: indicazioni secondo la marcatura dell'apparecchio. Altre esecuzioni, dati e

prezzi su richiesta: info@lask.ch.

Interruttore magnetotermico 1P+N con sezionamento del neutro

1P+N · fino a 63 A · interblocco meccanico di inserzione

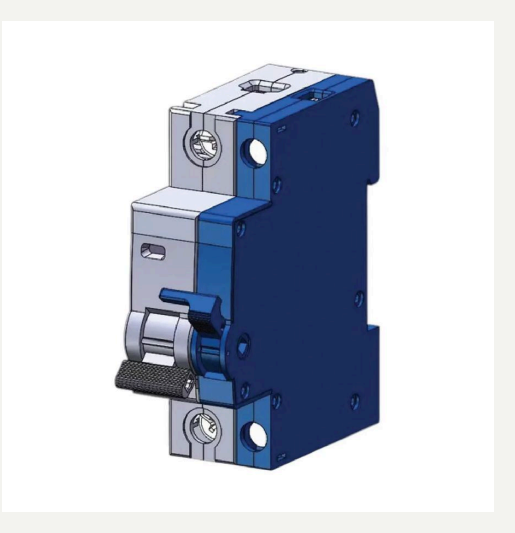

Interruttore magnetotermico 1P+N con polo di neutro indipendente: il polo di fase (L) protegge da sovraccarico e cortocircuito, il polo di neutro (N) serve per il sezionamento ed è dotato di un interblocco meccanico unilaterale. Con una corrente nominale fino a 63 A supera il consueto limite di 40 A dei tradizionali apparecchi DPN.

CAMPO D'IMPIEGO

- Quadri di distribuzione compatti con correnti nominali più elevate
- Partenze in cui il conduttore di neutro deve essere sezionato

CARATTERISTICHE

- Sequenza di inserzione obbligata: prima N, poi L
- Disinserzione senza sequenza prescritta (consigliata: prima L, poi N)
- In caso di intervento il polo N rimane nella sua posizione e deve essere aperto manualmente
- Il polo N esegue solo il sezionamento – non manovra né correnti di carico né correnti di guasto

DATI TECNICI

Esecuzione	1P+N (L protetto, N sezionabile)
Corrente nominale	fino a 63 A
Interblocco	meccanico, attivo solo all'inserzione

NORME

Nessuna indicazione di norma nella documentazione – su richiesta.

Nota

Non disinserire il polo di neutro finché l'interruttore magnetotermico è inserito.

INDICAZIONI

Valori secondo il catalogo LASK Apparecchi di manovra (pagina 9), tradotti. Curve caratteristiche e disegni quotati: catalogo generale (in inglese), pagina 9. Altre esecuzioni, dati e prezzi su richiesta: info@lask.ch.

Interruttore differenziale (RCCB)

RCA/RCB/RCK, SAK-2/SAK-4 · 2 e 4 poli · tipo AC, A, A selettivo, B



Gli interruttori differenziali RCA-2/AC, RCA-4/AC, RCA-2/A, RCA-4/A, RCB-2/AC, RCB-4/AC, RCB-2/A+s, RCB-4/A+s, RCK-2 e RCK-4 proteggono le persone contro i contatti indiretti e offrono una protezione addizionale contro i contatti diretti. Proteggono inoltre gli impianti dal pericolo d'incendio dovuto a difetti d'isolamento.

CAMPO D'IMPIEGO

- Impianti residenziali
- Quadri di distribuzione commerciali e industriali
- Tipo B: impianti con convertitori di frequenza, fotovoltaico ed elettronica di potenza

CARATTERISTICHE

- Tipo AC: correnti di guasto alternate sinusoidali (IEC/EN 61008)
- Tipo A: in aggiunta correnti di guasto continue pulsanti (IEC/EN 61008)
- Tipo B: tutti i tipi di corrente di guasto fino a 1 kHz, comprese le correnti di guasto continue livellate (IEC/EN 62423)
- Esecuzione selettiva con ritardo
- Tasto di prova e indicatore di guasto, parti dell'involucro in PA66 (960 °C)
- Elevata resistenza alle correnti impulsive (protezione contro gli interventi intempestivi)

DATI TECNICI

Numero di poli	2 o 4
Corrente nominale In	25, 32, 40, 63, 80, 100 A (tipo B: 25, 40, 63 A)
Corrente differenziale nominale IΔn	30, 100, 300 mA (tipo B: 30, 300 mA)
Tipo di corrente di guasto	AC, A, A selettivo, B
Tensione nominale Ue	230 V (2P) / 400 V (4P)
Frequenza	50–60 Hz
Tensione nominale d'isolamento Ui	500 V
Tensione nominale di tenuta ad impulso Uimp	6 kV (tipo B: 4 kV)
Corrente di cortocircuito condizionale Inc/IΔc	6 kA o 10 kA a seconda del tipo
Durata elettrica	6000–10’000 manovre
Durata meccanica	20’000 manovre
Grado di protezione	IP20 (IP40 in custodia)
Temperatura ambiente	−25 … +60 °C (stoccaggio −40 … +70 °C)

Larghezza	35 mm (2P), 70 mm (4P)
Sezione di collegamento	2,5–25 mm², guida DIN 35 mm (EN 60715)

MODELLI / VARIANTI

Tipo	Poli	Tipo di corrente di guasto	In	IΔn
RCA-2/AC, RCA-4/AC	2 / 4	AC	25–100 A	30/100/300 mA
RCA-2/A, RCA-4/A	2 / 4	A	25–100 A	30/100/300 mA
RCB-2/AC, RCB-4/AC	2 / 4	AC	25–100 A	30/100/300 mA
RCB-2/A+s, RCB-4/A+s	2 / 4	A, selettivo	25–100 A	30/100/300 mA
RCK-2, RCK-4	2 / 4	B	25, 40, 63 A	30/300 mA

VERSIONI LASK

Tipo	Indicazioni secondo la marcatura dell'apparecchio
SAK-2	2 poli · In 40 A · IΔn 30 mA · Un 240 V~ · Im 500 A · 6000 A · –25 °C · IEC/EN 61008-1
SAK-4	4 poli · In 40 A · IΔn 30 mA · Un 415 V~ · Im 500 A · 6000 A · –25 °C · IEC/EN 61008-1

NORME

Nessuna indicazione di norma nella documentazione – su richiesta.

Versioni LASK: indicazione di norma secondo la marcatura dell'apparecchio (vedi la tabella Versioni LASK).

TÜV

TÜV Rheinland – tipo testato (Bauart geprüft)

Modello SAK-2, SAK-4 · norma EN 61008-1:2012+A1+A2+A11+A12 · rapporto di prova n. TR25JKY0 001 del 26.08.2025.
Il rapporto di prova vale solo per i modelli indicati, non per gli altri tipi di questa serie. Rapporto di prova su richiesta.

IMMAGINI E DISEGNI



Immagine



Immagine

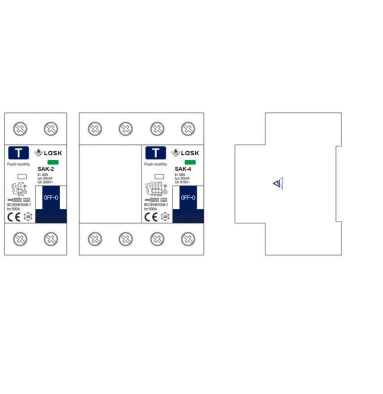

Disegno versione LASK

INDICAZIONI

Valori secondo il catalogo LASK Apparecchi di manovra (pagina 10–13), tradotti. Curve caratteristiche e disegni quotati: catalogo generale (in inglese), pagina 10–13. Versioni LASK: indicazioni secondo la marcatura dell'apparecchio. Altre esecuzioni, dati e prezzi su richiesta: info@lask.ch.

Interruttore magnetotermico differenziale FI/LS DKR6-1

1P+N · 6–32 A · tipo AC/A · 6 kA



Il DKR6-1 è un interruttore magnetotermico differenziale (RCBO) in esecuzione elettromagnetica per reti in corrente alternata 230/240 V: protegge da sovraccarico, cortocircuito e correnti di guasto in un unico apparecchio.

CAMPO D'IMPIEGO

- Circuiti principali nei quadri di appartamento
- Circuiti di illuminazione negli edifici commerciali
- Linee di alimentazione di impianti industriali
- Sicurezza elettrica negli impianti pubblici

CARATTERISTICHE

- Intervento differenziale elettromagnetico, sovraccarico e cortocircuito magnetotermico
- Tipo AC e tipo A
- Alimentazione dall'alto o dal basso (bidirezionale)
- Finestrella per l'indicazione di intervento differenziale
- Neutro sezionabile
- Accessori: contatti ausiliari, contatti di allarme, sganciatori a lancio di corrente, di minima e di massima tensione

DATI TECNICI

Numero di poli	1P+N, neutro sezionabile
Tensione nominale Ue	230/240 V~, 50/60 Hz
Corrente nominale In	6, 10, 16, 20, 25, 32 A
Corrente differenziale nominale IΔn	10, 30, 100, 300 mA
Tempo di interruzione a IΔn	≤ 0,1 s
Potere di interruzione Icn	6 kA
Classe di limitazione dell'energia	3
Curva di intervento	B (3–5 × In), C (5–10 × In)
Tensione nominale d'isolamento Ui	500 V
Tensione nominale di tenuta ad impulso Uimp	4 kV
Durata	4000 elettriche / 8000 meccaniche
Grado di protezione	IP20
Temperatura ambiente	–25 … +55 °C (stoccaggio –30 … +70 °C)
Collegamento	in basso 25 mm², in alto 16 mm²; cavo, barra a pettine a spinotti o a forcella

Montaggio	Guida DIN 35 mm

NORME

Norma: IEC/EN 61009-1

INDICAZIONI

Valori secondo il catalogo LASK Apparecchi di manovra (pagina 14–18), tradotti. Curve caratteristiche e disegni quotati: catalogo generale (in inglese), pagina 14–18. Altre esecuzioni, dati e prezzi su richiesta: info@lask.ch.

Interruttore magnetotermico differenziale FI/LS tipo B / B+ (RCO)

RCO · 2P / 4P · 6–63 A · tipo B, B+ · versioni LASK RCO-2M/4M: tipo A



Gli interruttori magnetotermici differenziali della serie RCO per reti 50/60 Hz (240/415 V, fino a 63 A) proteggono da sovraccarico, cortocircuito e correnti di guasto. Interrompono rapidamente l'alimentazione quando le persone sono in pericolo o la corrente di dispersione supera il valore impostato.

CAMPO D'IMPIEGO

- Edifici residenziali, commerciali e industriali, edilizia civile
- Impianti con elettronica di potenza, fotovoltaico e convertitori di frequenza (tipo B+)
- Manovra occasionale di linee in servizio normale

CARATTERISTICHE

- Tipo B: correnti di guasto alternate, continue pulsanti e continue livellate, fino a 1 kHz
- Tipo B+: sensibilità estesa fino a 20 kHz
- Esecuzioni istantanea, a breve ritardo (K) e selettiva (S)
- Indicatore di posizione dei contatti rosso/verde, alimentazione dall'alto o dal basso

DATI TECNICI

Numero di poli / tensione	2P: 230/240 V AC · 4P: 400/415 V AC, 50/60 Hz
Corrente nominale In	6, 10, 13, 16, 20, 25, 32, 40, 63 A
Corrente differenziale nominale IΔn	Tipo B: 30, 100, 300, 500 mA · tipo B+: 30, 100, 300 mA (selettivo da 100 mA)
Curva di intervento	B (3–5 × In), C (5–10 × In)
Tensione nominale d'isolamento Ui	500 V
Tensione nominale di tenuta ad impulso Uimp	4 kV (1,2/50 µs)
Corrente di cortocircuito condizionale Inc	6 kA / 10 kA
Potere di interruzione Im	3000 A
Resistenza alle correnti impulsive	3 kA (8/20 µs), tipo S 5 kA
Durata	≥ 2000 elettriche / ≥ 4000 meccaniche
Grado di protezione	IP20
Collegamento	1–25 mm², 2–2,5 Nm
Temperatura di esercizio	–25 … +55 °C (stoccaggio –40 … +70 °C)

VERSIONI LASK

Tipo	Indicazioni secondo la marcatura dell'apparecchio
RCO-2E	2 poli · C16 · 230 V~ · 50 Hz · 6000 A · IΔn 30 mA · t ≤ 0,1 s · EN 61009-1
RCO-4E	4 poli · C16 · 400 V~ · 50 Hz · 6000 A · IΔn 30 mA · t ≤ 0,1 s · EN 61009-1
RCO-2M	2 poli · C40 (foto) / C32 (disegno) · 240 V~ · 10'000 A · tipo A · IΔn 30 mA · IEC/EN 61009-1
RCO-4M	4 poli · C16 (foto) / C32 (disegno) · 415 V~ · 10'000 A · tipo A · IΔn 30 mA · IEC/EN 61009-1

NORME

Norme: IEC/EN 62423, IEC/EN 61009-1, ÖVE E 8601, VDE 0664-400

Versioni LASK: indicazione di norma secondo la marcatura dell'apparecchio (vedi la tabella Versioni LASK).

Nota

I dati di catalogo (tipo B / B+) riguardano la serie RCO. Secondo la marcatura dell'apparecchio, le versioni LASK RCO-2M e RCO-4M sono di tipo A (etichetta « TYPE A »).

IMMAGINI E DISEGNI



Immagine

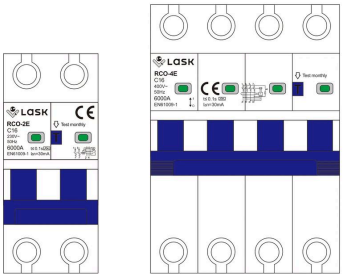

Disegno versione LASK

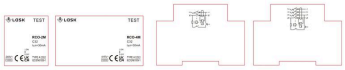

Disegno versione LASK

INDICAZIONI

Valori secondo il catalogo LASK Apparecchi di manovra (pagina 19–20), tradotti. Curve caratteristiche e disegni quotati: catalogo generale (in inglese), pagina 19–20. Versioni LASK: indicazioni secondo la marcatura dell'apparecchio. Altre esecuzioni, dati e prezzi su richiesta: info@lask.ch.

Interruttore di manovra-sezionatore MBC-ISO

1–4 poli · 20–125 A · guida DIN



L'interruttore di manovra-sezionatore modulare MBC-ISO per montaggio su guida DIN serve per la manovra e il sezionamento di circuiti nei quadri di distribuzione.

CAMPO D'IMPIEGO

- Interruttore generale nei sottoquadri
- Sezionamento di circuiti per lavori di manutenzione

CARATTERISTICHE

- Montaggio su guida DIN TH35-7.5
- Collegamento a vite
- Impiego fino a 2000 m di altitudine

DATI TECNICI

Corrente nominale Ie	20, 25, 32, 63, 80, 100, 125 A
Numero di poli	1P, 2P, 3P, 4P
Tensione nominale Ue	240/415 V AC (1P), 415 V AC (2–4P)
Tensione nominale d'isolamento Ui	400 V
Tensione nominale di tenuta ad impulso Uimp	4 kV (2000 m)
Corrente di breve durata ammissibile Icw	12 × Ie, 1 s
Potere di chiusura in cortocircuito Icm	20 × Ie, 0,1 s
Potere di interruzione	3 × Ie, 1,05 Ue, cos φ = 0,65
Durata	8500 meccaniche / 3000 elettriche
Temperatura ambiente	–5 … +40 °C (stoccaggio –25 … +70 °C)
Grado di inquinamento / grado di protezione	2 / IP20

VERSIONI LASK

Tipo	Indicazioni secondo la marcatura dell'apparecchio
MBCISO	1 polo 25 A · 3 poli 40 A e 63 A (in figura) · 415 V~ · 50/60 Hz

NORME

Nessuna indicazione di norma nella documentazione – su richiesta.

IMMAGINI E DISEGNI



Immagine

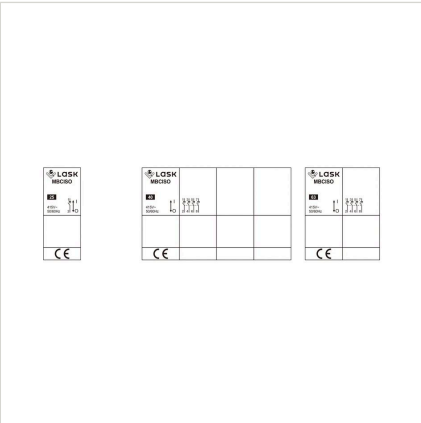

Disegno versione LASK

INDICAZIONI

Valori secondo il catalogo LASK Apparecchi di manovra (pagina 21), tradotti. Curve caratteristiche e disegni quotati: catalogo generale (in inglese), pagina 21. Versioni LASK: indicazioni secondo la marcatura dell'apparecchio. Altre esecuzioni, dati e prezzi su richiesta: info@lask.ch.

Scaricatore di sovratensione (SPD) AC e DC

DK-A15/A25 · DK-T1T2-AC · DK-T2-AC · DK-T2-DC fino a 1200 V



Scaricatori di sovratensione per reti in corrente alternata e sistemi in corrente continua. Gli scaricatori AC con spinterometro multistrato resistono a correnti di fulmine fino a 50 kA (10/350 µs); gli scaricatori DC estraibili di classe I+II (B+C) proteggono le alimentazioni in corrente continua a partire dalla zona di protezione da fulmine LPZ 0A–1.

CAMPO D'IMPIEGO

- Quadri principali e sottoquadri (AC)
- Alimentazioni in corrente continua, ad es. fotovoltaico (DC fino a 1200 V)

CARATTERISTICHE

- Tempo di risposta ≤ 25 ns
- Indicatore di stato verde/rosso e contatto di segnalazione a distanza
- DC: modulo estraibile, doppio sezionamento termico
- Morsetti di collegamento per conduttori e sbarre

DATI TECNICI

Tipi AC	DK-A15, DK-A25 · IEC tipo I (T1) · 1P–4P · 220/380 V AC
AC: Uc	275 V AC o 385 V AC
AC: In / Imax (8/20 µs)	15 kA (DK-A15) · 25 kA (DK-A25)
AC: livello di protezione Up	1,8 kV (DK-A15) · 2,0 kV (DK-A25)
AC: tenuta al cortocircuito	25 kA
Tipi DC	DK-T2-DC 2P / 3P
DC: Uc	800 / 1000 / 1200 V DC
DC: In / Imax	20 kA / 40 kA
DC: livello di protezione Up	3,2 / 4,0 / 4,4 kV
DC: fusibile a monte max.	125 A gL/gG
Campo di temperatura	−40 … +70 °C (DC: fino a +60 °C)
Grado di protezione	IP20, guida DIN 35 mm
Certificazione (DC)	CE, RoHS, ISO 9001

VERSIONI LASK

Tipo	Indicazioni secondo la marcatura dell'apparecchio
DK-T1T2-AC	Tipo 1+2 · Uc 275 V~ · In (8/20 µs) 20 kA · Imax (8/20 µs) 50 kA · Iimp (10/350 µs) 7 kA · Up ≤ 1,5 kV · IEC 61643-31
DK-T2-AC	Tipo 2 · Uc 275 V~ · In (8/20 µs) 20 kA · Imax (8/20 µs) 40 kA · Up ≤ 1,5 kV · IEC 61643-31
DK-T2-DC	Tipo 2 · Uc 1000 V DC · In (8/20 µs) 20 kA · Imax (8/20 µs) 40 kA · Up ≤ 4,0 kV · IEC 61643-31

NORME

Norme: IEC 61643-1 (DC inoltre YD/T 1235.1)

Versioni LASK: indicazione di norma secondo la marcatura dell'apparecchio (vedi la tabella Versioni LASK).

IMMAGINI E DISEGNI



Immagine



Immagine

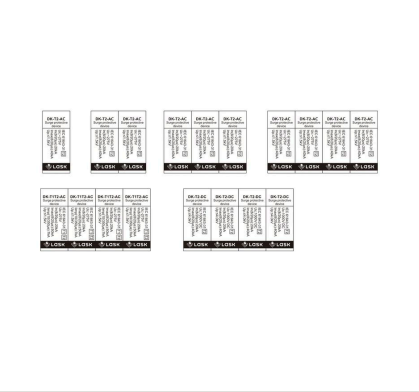

Disegno versione LASK

INDICAZIONI

Valori secondo il catalogo LASK Apparecchi di manovra (pagina 22–25), tradotti. Curve caratteristiche e disegni quotati: catalogo generale (in inglese), pagina 22–25. Versioni LASK: indicazioni secondo la marcatura dell'apparecchio. Altre esecuzioni, dati e prezzi su richiesta: info@lask.ch.

Interruttore magnetotermico DC MBD-10DC

MBD-10DC · DC 500 V · C20 · 10’000 A · IEC 60947-2



Il modello MBD-10DC è un interruttore magnetotermico per circuiti in corrente continua con design LASK: tensione nominale 500 V DC, curva C, potere di interruzione 10’000 A secondo IEC 60947-2.

CAMPO D'IMPIEGO

- Protezione di circuiti in corrente continua fino a 500 V DC
- Quadri di distribuzione con guida DIN 35 mm

CARATTERISTICHE

- Marcatura dell'apparecchio LASK con tipo, tensione, curva e potere di interruzione
- Indicatore di posizione I / O sull'apparecchio

DATI TECNICI

Tipo	MBD-10DC
Tensione nominale	500 V DC
Curva / corrente nominale	C20 (in figura)
Potere di interruzione	10’000 A
Altre esecuzioni e dati	su richiesta

NORME

Norma: IEC 60947-2

IMMAGINI E DISEGNI



Disegno versione LASK

INDICAZIONI

Valori secondo la marcatura dell'apparecchio LASK (design del prodotto). Altre esecuzioni, dati e prezzi su richiesta: info@lask.ch.

Interruttore scatolato (MCCB)

DMF fisso · DMA regolabile · DML con protezione differenziale · DKM6E fino a 1600 A



Interruttori scatolati per l'apertura e la chiusura di circuiti in applicazioni di manovra standard: in versione fissa (DMF), regolabile (DMA) e con protezione differenziale regolabile (DML), da 10 A a 800 A. Per correnti più elevate il DKM6E completa la gamma con 1250 A e 1600 A.

CAMPO D'IMPIEGO

- Arrivi e partenze nei quadri principali e nei sottoquadri
- Impianti commerciali e industriali
- Partenze motore (con declassamento oltre +65 °C)

CARATTERISTICHE

- Sistema a doppio contatto rotante con ottima limitazione della corrente
- Copertura trasparente sopra lo sganciatore; comando rotativo e comando motorizzato installabili successivamente
- Resistente ad aria umida, nebbia salina, vapori d'olio e muffe
- Accessori: sganciatori a lancio di corrente, contatti ausiliari e di allarme, separatori di fase, coprimorsetti, barre di collegamento

DATI TECNICI

Serie	DMF (fisso), DMA (regolabile 0,8–1,0 × In), DML (regolabile, con protezione differenziale), DKM6E
Corrente nominale In	DMF 16–250 A · DMA/DML 10–250 A · taglia 400er 225–400 A · 630er 400–630 A · 800er 630–800 A · DKM6E 1250 / 1600 A
Numero di poli	2P (160er), 3P, 4P
Tensione nominale Ue	AC 230/400/440 V; taglie 400/630/800er: AC 400 V (DMF/DMA fino a 690 V); DKM6E AC 400/690 V
Tensione nominale d'isolamento Ui	750 V (DMF/DMA 160/250) · 690 V (DML 125/250) · fino a 1000 V (DMF/DMA 400–800, DKM6E)
Tensione nominale di tenuta ad impulso Uimp	8 kV (DML 125/250: 6 kV; DMF/DMA 400–800: 12 kV)
Potere di interruzione Icu a 400 V	25–50 kA (125–250 A) · 70–100 kA (400–800 A) · DKM6E 65 kA
Protezione differenziale DML	IΔn 30/300/500 mA (125/250) o 100–1000 mA (400–800); tempo di intervento 0,1/0,3/1 s
Frequenza	50/60 Hz
Temperatura ambiente	−25 … +70 °C, impiego fino a 2000 m
Grado di inquinamento / categoria di sovratensione	3 / III

MODELLI / VARIANTI

Taglia	In	Icu 400 V	Dimensioni 3P (L×P×H)
DMF/DMA-160	10–160 A (DMF 16–160 A)	25 kA (S) / 35 kA (H)	75 × 60 × 140 mm
DMF/DMA-250	100–250 A	35 kA (S) / 50 kA (H)	105 × 60 × 175 mm
DML-125	10–125 A	25 kA (S) / 35 kA (H)	75 × 60 × 140 mm
DML-250	100–250 A	35 kA (S) / 50 kA (H)	105 × 60 × 175 mm
DMF/DMA-400	225–400 A	70 kA (M) / 100 kA (H)	150 × 149 × 257 mm
DMF/DMA-630	400–630 A	70 kA (M) / 100 kA (H)	185 × 155 × 270 mm
DMF/DMA-800	630–800 A	75 kA (M) / 100 kA (H)	210 × 160 × 280 mm
DML-400/630/800	225–800 A	50 / 65 / 100 kA (L/M/H)	da 257 × 149 × 150 mm a 280 × 160 × 210 mm
DKM6E-1250 / -1600	1250 / 1600 A	65 kA (Ics 50 kA)	–

VERSIONI LASK

Tipo	Indicazioni secondo la marcatura dell'apparecchio
DMA-160	Ir 125–160 A · Im 1000 A ± 20 % · Icu 25 kA · Ics = Icu · Ue 400/415 V~ · Ui 800 V~ · Uimp 8 kV · 50–60 Hz · cat. A · +40 °C · IEC 60947-2
DMA-250	Ir 200–250 A · Im 2500 A ± 20 % · Icu 36 kA · Ics = Icu · Ue 400/415 V~ · Ui 800 V~ · Uimp 8 kV · 50–60 Hz · cat. A · +40 °C · IEC 60947-2

NORME

Norma: IEC/EN 60947-2

Versioni LASK: indicazione di norma secondo la marcatura dell'apparecchio (vedi la tabella Versioni LASK).

IMMAGINI E DISEGNI



Immagine



Immagine

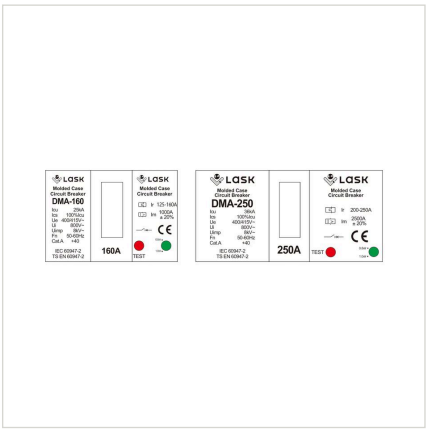

Disegno versione LASK

INDICAZIONI

Valori secondo il catalogo LASK Apparecchi di manovra (pagina 26–37, 45–46), tradotti. Curve caratteristiche e disegni quotati: catalogo generale (in inglese), pagina 26–37, 45–46. Versioni LASK: indicazioni secondo la marcatura dell'apparecchio. Altre

esecuzioni, dati e prezzi su richiesta: info@lask.ch.

Interruttore scatolato DC

DKDM5DC · 63–800 A · fino a DC 1500 V



Interruttori scatolati per applicazioni in corrente continua e fotovoltaiche (esecuzioni DC e PV) con sganciatore termico di sovraccarico e sganciatore elettromagnetico istantaneo di cortocircuito, nelle taglie da 250 a 800 A.

CAMPO D'IMPIEGO

- Impianti fotovoltaici (esecuzione PV)
- Distribuzioni in corrente continua e sistemi a batteria
- Montaggio verticale o orizzontale

CARATTERISTICHE

- Funzione di sezionamento
- Categoria di utilizzazione A
- Ics = 100 % Icu
- Esecuzioni a 2 e 3 poli

DATI TECNICI

Taglie	250, 315, 400, 400 V, 630, 630 V, 800
Corrente nominale In	63–250 A (250) · 280–315 A (315) · 250–400 A (400) · 400–630 A (630) · 630–800 A (800)
Tensione nominale d'impiego Ue	DC da 250 a 1500 V a seconda della taglia e del numero di poli
Tensione nominale d'isolamento Ui	1500 V
Tensione nominale di tenuta ad impulso Uimp	12 kV
Potere di interruzione estremo Icu	a seconda della tensione, della taglia e del numero di poli fino a 70 kA (ad es. taglia 400 V: 70 kA a DC 250/500 V, 20 kA a DC 1500 V)
Potere di interruzione di servizio Ics	100 % Icu
Durata	15'000–20'000 meccaniche / 500–1500 elettriche
Temperatura di riferimento	40 °C

MODELLI / VARIANTI

Taglia	In	Dimensioni 2P / 3P (mm)
250	63–250 A	200 × 73 × 135 / 200 × 107 × 135
315	280, 300, 315 A	200 × 73 × 135 / 200 × 107 × 135
400	250, 315, 350, 400 A	270 × 130 × 156 / 270 × 182 × 156
400 V	250, 315, 350, 400 A	275 × 106 × 178 (2P)
630	400, 500, 630 A	270 × 130 × 156 / 270 × 182 × 156
630 V	400, 500, 630 A	275 × 106 × 178 (2P)
800	630, 700, 800 A	270 × 130 × 156 / 270 × 182 × 156

NORME

Nessuna indicazione di norma nella documentazione – su richiesta.

INDICAZIONI

Valori secondo il catalogo LASK Apparecchi di manovra (pagina 38–41), tradotti. Curve caratteristiche e disegni quotati: catalogo generale (in inglese), pagina 38–41. Altre esecuzioni, dati e prezzi su richiesta: info@lask.ch.

Interruttore scatolato elettronico DMAE

40–630 A · sganciatore elettronico con LSI(G)



Gli interruttori scatolati elettronici DMAE, disponibili in tre taglie, proteggono le distribuzioni da 40 A a 630 A. Lo sganciatore elettronico lavora con elevata precisione e indipendentemente dalla temperatura ambiente.

CAMPO D'IMPIEGO

- Protezione delle distribuzioni nell'artigianato e nell'industria
- Impianti con requisiti di selettività

CARATTERISTICHE

- Protezione regolabile contro sovraccarico e cortocircuito a breve ritardo e istantaneo
- Protezione del neutro
- Protezione contro i guasti verso terra (opzionale)
- Temperatura di esercizio −40 … +70 °C

DATI TECNICI

Tipi	DMAE-250, DMAE-400, DMAE-630 (nel catalogo indicati anche come DKAE-...H)
Corrente nominale	40–630 A
Sovraccarico Ir	(0,5–1,0) × In; ritardo Tr 12 / 60 / 80 / 100 s
Cortocircuito a breve ritardo Isd	(1,5–9) × Ir o OFF; Tsd 0,05 / 0,1 / 0,25 / 0,5 s
Cortocircuito istantaneo Ii	(2–12) × In o OFF
Protezione del neutro	(0,5 / 1,0) × Ir o OFF
Protezione contro i guasti verso terra Ig	(0,1–1) × In o OFF (opzionale)
Dimensioni 3P / 4P (L×P×H)	107 × 165 × 101 / 142 × 165 × 101 mm (250) · 140 × 257 × 110 / 184 × 257 × 110 mm (400/630)

NORME

Nessuna indicazione di norma nella documentazione – su richiesta.

INDICAZIONI

Valori secondo il catalogo LASK Apparecchi di manovra (pagina 42–44), tradotti. Curve caratteristiche e disegni quotati: catalogo generale (in inglese), pagina 42–44. Altre esecuzioni, dati e prezzi su richiesta: info@lask.ch.

Interruttore aperto (ACB) DKDW1

630–6300 A · 400/690 V · sganciatore intelligente



L'interruttore aperto intelligente DKDW1 per reti AC 50 Hz da 400 V e 690 V distribuisce l'energia elettrica fino a 6300 A e protegge linee e apparecchiature da sovraccarico, sottotensione, cortocircuito e guasto verso terra. È disponibile in versione fissa e in versione estraibile.

CAMPO D'IMPIEGO

- Arrivi principali e quadri generali di bassa tensione
- Reti con elevati requisiti di sicurezza dell'approvvigionamento
- Fino a 1000 A anche per la protezione dei motori e l'avviamento poco frequente di motori (400 V)

CARATTERISTICHE

- Sganciatore intelligente con protezione selettiva
- Unità di controllo 2H/3H con interfaccia di comunicazione per bus di campo
- Telemisura, teleregolazione, telesegnalazione, telecomando
- Protezione differenziale possibile con toroide differenziale

DATI TECNICI

Taglie Inm	2000, 3200, 4000, 6300 A
Corrente nominale In	(400) 630–2000 A · 2000–3200 A · 3200–4000 A · 4000–6300 A
Tensione nominale Ue	AC 50 Hz, 400 V / 690 V
Tensione nominale d'isolamento Ui	1000 V
Tensione nominale di tenuta ad impulso Uimp	12 kV
Numero di poli	3P / 4P
Icu a 400 V	100 / 100 / 138 / 138 kA
Icw (1 s) a 400 V	65 / 85 / 138 / 138 kA
Tempo totale di interruzione	12–18 ms
Tempo di chiusura	≤ 60 ms

MODELLI / VARIANTI

Taglia	In	Icu 400 / 690 V	Ics 400 / 690 V
DKDW1-2000	(400) 630–2000 A	100 / 65 kA	65 / 65 kA
DKDW1-3200	2000–3200 A	100 / 65 kA	85 / 65 kA
DKDW1-4000	3200–4000 A	138 / 105 kA	138 / 105 kA
DKDW1-6300	4000–6300 A	138 / 105 kA	138 / 105 kA

NORME

Norme: IEC 60947-1, IEC 60947-2, IEC 60947-4-1

INDICAZIONI

Valori secondo il catalogo LASK Apparecchi di manovra (pagina 61–62), tradotti. Curve caratteristiche e disegni quotati: catalogo generale (in inglese), pagina 61–62. Altre esecuzioni, dati e prezzi su richiesta: info@lask.ch.

Contattori di potenza DKAC / DKAC-F

9–800 A · 3P/4P · AC-3 fino a 450 kW



I contattori AC DKAC (9–95 A), DKC1 (115–225 A) e DKAC-F (115–800 A) hanno una struttura compatta e sono adatti all'avviamento e al comando di motori trifase, a manovre frequenti e alla commutazione a distanza di circuiti. Insieme a un relè termico di sovraccarico formano un avviatore motore.

CAMPO D'IMPIEGO

- Comandi motore e avviatori motore
- Commutazione a distanza di circuiti
- Batterie di condensatori (contattori per condensatori 7,5–50 kvar)

CARATTERISTICHE

- Numerosi contatti ausiliari per diverse applicazioni
- Funzionamento stabile anche in caso di forti variazioni di tensione
- Accessori: blocchi di contatti ausiliari 1S+1Ö (frontali) e 2S+2Ö (laterali)
- Montaggio su guida DIN e a vite

DATI TECNICI

Corrente nominale d'impiego Ie	9–225 A (DKAC/DKC1) · 115–800 A (DKAC-F)
Tensione nominale d'impiego Ue	220–690 V (380/400 V, 660/690 V)
Tensione nominale d'isolamento Ui	690 V
Numero di poli	3P, 4P
Tensioni di bobina Us	AC 24, 36, 48, 110, 127, 220/230, 240, 380/400, 415, 440 V (50 o 50/60 Hz)
Durata meccanica	Da 4,5 a 10 milioni di manovre (DKAC)
Grado di protezione	IP20 (DKAC-09…40), IP10 (DKAC-50…95)
Temperatura ambiente	−5 … +40 °C in condizioni normali, limiti −35 … +70 °C
Certificazione	CE, CB, CCC

MODELLI / VARIANTI

Tipo	Ie AC-3 400 V	Potenza motore AC-3 400 V	Ith AC-1
DKAC-09	9 A	4 kW	20 A
DKAC-12	12 A	5,5 kW	20 A
DKAC-18	18 A	7,5 kW	32 A
DKAC-25	25 A	11 kW	40 A
DKAC-32	32 A	15 kW	50 A
DKAC-40	38 A	18,5 kW	50 A
DKAC-50	50 A	22 kW	80 A
DKAC-65	65 A	30 kW	80 A
DKAC-80	80 A	37 kW	125 A
DKAC-95	95 A	45 kW	125 A
DKAC-F115	115 A	55 kW	–
DKAC-F150	150 A	75 kW	–
DKAC-F185	185 A	90 kW	–
DKAC-F225	225 A	110 kW	–
DKAC-F265	265 A	132 kW	–
DKAC-F330	330 A	160 kW	–
DKAC-F400	400 A	200 kW	–
DKAC-F500	500 A	250 kW	–
DKAC-F630	630 A	335 kW	–
DKAC-F780	780 A	400 kW	–
DKAC-F800	800 A	450 kW	–

VERSIONI LASK

Tipo	Indicazioni secondo la marcatura dell'apparecchio
DKAC-09/3	AC-3 9 A · AC-1 20 A · TS EN 60947-4-1
DKAC-18/3	AC-3 18 A · AC-1 32 A · TS EN 60947-4-1
DKAC-32/3	AC-3 32 A · AC-1 50 A · TS EN 60947-4-1

NORME

Norme: IEC 60947-1, IEC 60947-4-1

Versioni LASK: indicazione di norma secondo la marcatura dell'apparecchio (vedi la tabella Versioni LASK).

IMMAGINI E DISEGNI



Immagine

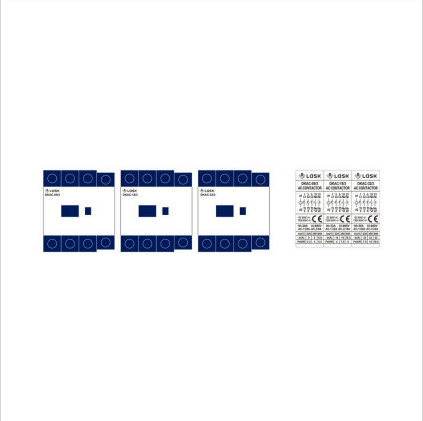

Disegno versione LASK

INDICAZIONI

Valori secondo il catalogo LASK Apparecchi di manovra (pagina 47–52), tradotti. Curve caratteristiche e disegni quotati: catalogo generale (in inglese), pagina 47–52. Versioni LASK: indicazioni secondo la marcatura dell'apparecchio. Altre esecuzioni, dati e prezzi su richiesta: info@lask.ch.

Minicontattori DKAC-M

6–16 A · 3P/4P · bobina AC e DC · contattore invertitore



I contattori AC compatti DKAC-M sono adatti all'avviamento e all'arresto frequenti di motori trifase e alla commutazione a distanza di circuiti. Con un relè termico di sovraccarico formano un avviatore motore completo.

CAMPO D'IMPIEGO

- Piccoli comandi motore
- Commutazione a distanza di circuiti
- Combinazioni di contattori invertitori (esecuzione /N)

CARATTERISTICHE

- Bobina AC o DC (esecuzione /Z)
- Varianti di contatti 10 (3S+1S), 01 (3S+1Ö), 08 (2S+2Ö principali), 40 (4S)
- Blocchi di contatti ausiliari F4-M, limitatori di sovratensione FS-M

DATI TECNICI

Corrente nominale d'impiego Ie (AC-3, 400 V)	6, 9, 12, 16 A
Potenza motore AC-3 400 V	2,2 / 4 / 5,5 / 7,5 kW
Tensione nominale d'impiego Ue	220–690 V
Tensione nominale d'isolamento Ui	690 V
Ith (AC-1)	20 A
Tensioni di bobina	AC 24–415 V; DC 12–220 V
Grado di protezione	IP20
Certificazione	CE, CB

MODELLI / VARIANTI

Tipo	Ie AC-3 400 V	kW 400 V	Varianti di contatti
DKAC-M06	6 A	2,2 kW	10, 01, 04, 08
DKAC-M09	9 A	4 kW	10, 01, 04, 08
DKAC-M12	12 A	5,5 kW	10, 01, 04, 08
DKAC-M16	16 A	7,5 kW	10, 01, 04, 08

NORME

Norme: IEC 60947-1, IEC 60947-4-1

INDICAZIONI

Valori secondo il catalogo LASK Apparecchi di manovra (pagina 53–58), tradotti. Curve caratteristiche e disegni quotati: catalogo generale (in inglese), pagina 53–58. Altre esecuzioni, dati e prezzi su richiesta: info@lask.ch.

Contattori modulari ICT

ICT, DK-MC · 1–4 poli · 16–100 A · AC7a / AC7b



Con versioni da 1P a 4P e correnti nominali da 16 A a 100 A, i contattori modulari ICT coprono la maggior parte delle applicazioni – per carichi ohmici (AC7a) e induttivi (AC7b). Possono essere combinati con funzioni ausiliarie, di protezione e di segnalazione.

CAMPO D'IMPIEGO

- Commutazione a distanza di illuminazione, riscaldamento, ventilazione e tende
- Acqua calda e ventilazione meccanica
- Distacco dei carichi di circuiti non prioritari

CARATTERISTICHE

- Segnalazione aperto/chiuso tramite contatto ausiliario
- Doppio comando per comandi a impulso o permanenti
- Comando conforme SELV a 12/24/48 V AC

DATI TECNICI

Tensione nominale Ue	250 V AC (1P, 2P) · 400 V AC (3P, 4P), 50 o 60 Hz
Corrente nominale	16–100 A
Durata elettrica	100'000 manovre, max. 100 manovre al giorno
Tensione d'isolamento	500 V AC
Tensione nominale di tenuta ad impulso Uimp	2,5 kV (4 kV a 12/24/48 V AC)
Grado di protezione	IP20, IP40 in custodia
Temperatura di esercizio	-5 … +60 °C (stoccaggio -40 … +70 °C)
Tropicalizzazione	Trattamento 2 (95 % di umidità relativa a 55 °C)

VERSIONI LASK

Tipo	Indicazioni secondo la marcatura dell'apparecchio
DK-MC25-2	2 contatti NA · Ie 25 A (AC-7a) · Ue 250 V~ · Ui 500 V~ · bobina 230 V~, 50/60 Hz · EN/IEC 61095
DK-MC63-2	2 contatti NA · Ie 63 A (AC-7a) · Ue 250 V~ · Ui 500 V~ · bobina 230 V~, 50/60 Hz · EN/IEC 61095

NORME

Nessuna indicazione di norma nella documentazione – su richiesta.

Versioni LASK: indicazione di norma secondo la marcatura dell'apparecchio (vedi la tabella Versioni LASK).

IMMAGINI E DISEGNI



Immagine

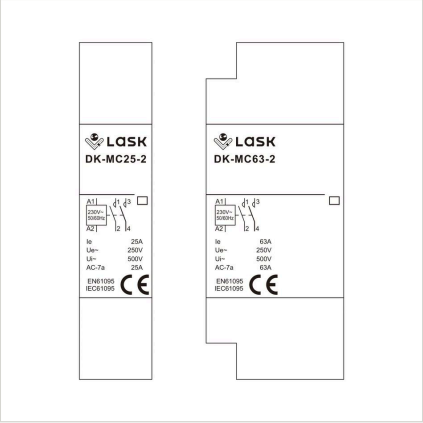

Disegno versione LASK

INDICAZIONI

Valori secondo il catalogo LASK Apparecchi di manovra (pagina 59–60), tradotti. Curve caratteristiche e disegni quotati: catalogo generale (in inglese), pagina 59–60. Versioni LASK: indicazioni secondo la marcatura dell'apparecchio. Altre esecuzioni, dati e prezzi su richiesta: info@lask.ch.

Relè termico di sovraccarico DKTR1

0,1–630 A · sensibile alla mancanza di fase · compensato in temperatura



I relè termici di sovraccarico DKTR1 (DKTR1-25, -36, -93, -150, -200, -630) proteggono in modo affidabile i motori trifase dalle sovracorrenti, in reti fino a 660 V, AC 50/60 Hz. Il meccanismo differenziale e la compensazione della temperatura garantiscono un comportamento stabile. Si montano direttamente sui contattori.

CAMPO D'IMPIEGO

- Protezione dei motori in combinazione con contattori
- Avviatori motore nell'industria e nell'artigianato

CARATTERISTICHE

- Meccanismo differenziale (mancanza di fase)
- Compensazione della temperatura
- Zoccolo per montaggio separato (DKTR1-25/36/93)

DATI TECNICI

Tensione nominale	fino a 660 V, AC 50/60 Hz
Campo di regolazione	Da 0,1 A a 630 A a seconda del tipo
Comportamento di intervento	1,05 × Ie: nessun intervento in 2 h · 1,2 × Ie: intervento < 2 h · 1,5 × Ie: < 4 min · 7,2 × Ie: 2–10 s (≤ 63 A) o 4–10 s (> 63 A)

MODELLI / VARIANTI

Tipo	Campi di regolazione (A)
DKTR1-25	0,1–0,16 · 0,16–0,25 · 0,25–0,4 · 0,4–0,63 · 0,63–1 · 1–1,6 · 1,6–2,5 · 2,5–4 · 4–6 · 5,5–8 · 7–10 · 9–13 · 12–18 · 17–25
DKTR1-36	23–32 · 30–40
DKTR1-93	17–25 · 23–32 · 30–40 · 37–50 · 48–65 · 55–70 · 63–80 · 80–93
DKTR1-150	80–104 · 95–120 · 110–140 · 90–150
DKTR1-200	30–50 · 48–80 · 60–100 · 90–150
DKTR1-630	132–220 · 200–330 · 300–500 · 380–630

NORME

Norma: IEC 60947-4-1

INDICAZIONI

Valori secondo il catalogo LASK Apparecchi di manovra (pagina 67–69), tradotti. Curve caratteristiche e disegni quotati: catalogo generale (in inglese), pagina 67–69. Altre esecuzioni, dati e prezzi su richiesta: info@lask.ch.

Salvamotore DMK

DMK25 / DMK32 / DMK80 · 0,16–80 A



I salvamotori DMK hanno una struttura modulare e compatta, con un comportamento di manovra e di protezione affidabile e uno sganciatore termico integrato. L'interruttore e il contattore possono essere utilizzati per l'avviamento diretto dei motori.

CAMPO D'IMPIEGO

- Avviamento diretto di motori trifase
- Protezione dei motori in macchine e impianti

CARATTERISTICHE

- Esecuzione con comando a pulsanti (magnetotermica)
- Esecuzione con comando rotativo, magnetotermica o solo magnetica
- Involucro UV2/UV3 fino a IP65

DATI TECNICI

Correnti nominali	DMK25: da 0,16 a 25 A · DMK32: 32 A · DMK80: da 40 a 80 A
Grado di protezione con involucro	fino a IP65 (UV2/UV3)

MODELLI / VARIANTI

Tipo	Correnti nominali
DMK25	0,16 · 0,25 · 0,4 · 0,63 · 1 · 1,6 · 2,5 · 4 · 6,3 · 10 · 14 · 18 · 23 · 25 A
DMK32	32 A
DMK80	40 · 50 · 63 · 80 A

NORME

Norme: IEC 60947-2, IEC 60947-4-1, EN 60947-1

INDICAZIONI

Valori secondo il catalogo LASK Apparecchi di manovra (pagina 74), tradotti. Curve caratteristiche e disegni quotati: catalogo generale (in inglese), pagina 74. Altre esecuzioni, dati e prezzi su richiesta: info@lask.ch.

Interruttore orario analogico

Programma giornaliero · 96 segmenti da 15 min · 100 h di riserva di carica



Interruttore orario elettromeccanico con servomotore per utilizzatori che devono funzionare ogni giorno a orari determinati – ad esempio riscaldamenti a pavimento, scaldacqua o illuminazione.

CAMPO D'IMPIEGO

- Irrigazione di parchi e agricola
- Illuminazione stradale
- Campanelle scolastiche
- Impianti di riscaldamento e raffreddamento

CARATTERISTICHE

- Disco di programmazione con 96 segmenti (da 15 min ciascuno), 24 h su un disco
- Riserva di carica fino a 100 h in caso di interruzione di corrente
- Contatto ausiliario indipendente per circuiti AC e DC fino a 400 V
- Funzionamento manuale o automatico

DATI TECNICI

Tensione di alimentazione	220 V / 50 Hz
Programma	24 h, 96 segmenti da 15 min
Riserva di carica	fino a 100 h
Contatto ausiliario	AC/DC fino a 400 V
Montaggio	Guida DIN secondo EN 50022

NORME

Nessuna indicazione di norma nella documentazione – su richiesta.

Nota

Non montare direttamente accanto a contattori; proteggere separatamente con un interruttore magnetotermico.

INDICAZIONI

Valori secondo il catalogo LASK Apparecchi di manovra (pagina 75), tradotti. Curve caratteristiche e disegni quotati: catalogo generale (in inglese), pagina 75. Altre esecuzioni, dati e prezzi su richiesta: info@lask.ch.

Toroide differenziale DTT

Ø 40–210 mm · 200/1 A · per relè differenziali



I toroidi differenziali ad anello DTT rilevano le correnti di guasto verso terra e vengono combinati con relè differenziali – per reti monofase e trifase con o senza conduttore di neutro.

CAMPO D'IMPIEGO

- Monitoraggio delle correnti di guasto insieme al relè differenziale ELR
- Reti monofase e trifase, con o senza conduttore di neutro

CARATTERISTICHE

- Diametro del foro 40, 80, 120, 160, 210 mm
- Montaggio a vista con asole di fissaggio
- Morsetti secondari estraibili
- Involucro in materiale plastico ignifugo

DATI TECNICI

Tipo costruttivo	toroide chiuso
Rapporto di trasformazione	200/1 A
Tensione di rete	max. 720 V
Frequenza	50 o 60 Hz
Prova d'isolamento	3 kV, 1 min
Distanza toroide–relè	< 1 m
Temperatura di esercizio	0 … +55 °C (stoccaggio −25 … +55 °C)
Umidità dell'aria	fino a 95 % UR

MODELLI / VARIANTI

Tipo	Ø interno A	Dimensioni esterne B × C (mm)
CT-40	41 mm	88 × 74
CT-80	81 mm	133 × 120
CT-120	121 mm	172,5 × 158
CT-160	161 mm	212,5 × 188
CT-210	211 mm	262,5 × 248

NORME

Nessuna indicazione di norma nella documentazione – su richiesta.

INDICAZIONI

Valori secondo il catalogo LASK Apparecchi di manovra (pagina 63–64), tradotti. Curve caratteristiche e disegni quotati: catalogo generale (in inglese), pagina 63–64. Altre esecuzioni, dati e prezzi su richiesta: info@lask.ch.

Relè differenziale ELR

30 mA–30 A · 0–3 s · con toroide differenziale



Il relè differenziale ELR, insieme a un toroide differenziale, monitora la corrente di guasto verso terra e segnala o interviene quando il valore impostato viene superato.

CAMPO D'IMPIEGO

- Monitoraggio dei guasti verso terra nei quadri di distribuzione
- Combinazione con interruttori di potenza tramite sganciatore a lancio di corrente

CARATTERISTICHE

- 25 livelli di sensibilità da 30 mA a 30 A
- 9 livelli di ritardo da 0 ms a 3 s
- Visualizzazione del livello della corrente di guasto (5 LED)
- Monitoraggio del collegamento al toroide
- Test e reset a distanza, preallarme al 50 %

DATI TECNICI

Sensibilità	Da 30 mA a 30 A (25 livelli), precisione +0 / −15 %
Ritardo	istantaneo, 50, 100, 150, 250, 350, 500 ms, 1 s, 3 s (± 5 %)
Tensione ausiliaria	110 V AC ± 10 % o 240 V; 90–120 V AC; 50/60 Hz; < 3 VA
Uscita	Contatto di scambio, 6 A / 250 V AC (cos φ = 1), tempo proprio max. 15 ms
Durata	100’000 elettriche / 5 × 10^6 meccaniche
Montaggio	Pannello frontale, guida DIN o viti
Peso	0,3 kg

NORME

Nessuna indicazione di norma nella documentazione – su richiesta.

INDICAZIONI

Valori secondo il catalogo LASK Apparecchi di manovra (pagina 65–66), tradotti. Curve caratteristiche e disegni quotati: catalogo generale (in inglese), pagina 65–66. Altre esecuzioni, dati e prezzi su richiesta: info@lask.ch.

Commutatore automatico di rete DATS (ATS)

2P / 4P · 6–63 A · commutazione < 50 ms



Il commutatore automatico di rete DATS è un apparecchio di commutazione di classe PC a due posizioni (alimentazione principale A, alimentazione di riserva B) per reti AC 50–60 Hz da 6 A a 63 A. In caso di mancanza dell'alimentazione principale, commuta sull'alimentazione di riserva entro 50 ms.

CAMPO D'IMPIEGO

- Commutazione rete / alimentazione di riserva
- Alimentazione a bassa interruzione di utilizzatori importanti

CARATTERISTICHE

- Classe PC: chiude e porta il carico senza stabilire correnti di cortocircuito
- Selezione manuale/automatico e indicatori di posizione per ogni alimentazione
- Montaggio verticale o orizzontale nell'armadio

DATI TECNICI

Corrente nominale d'impiego Ie	6, 10, 16, 20, 25, 32, 40, 50, 63 A
Numero di poli	2P, 4P
Tensione nominale Ue	AC 220 V / AC 110 V, 50/60 Hz
Tensione nominale d'isolamento Ui	690 V
Tensione nominale di tenuta ad impulso Uimp	8 kV
Corrente di cortocircuito condizionale Iq	50 kA (con fusibile RT16-00-63A)
Tempo di commutazione	< 50 ms
Durata	> 26’000 meccaniche / > 1500 elettriche
Categoria di utilizzazione	AC-31B
Grado di protezione	IP30
Temperatura ambiente	–5 … +40 °C (stoccaggio –25 … +55 °C)
Collegamento	1–25 mm², vite M5, 3,0 Nm

NORME

Nessuna indicazione di norma nella documentazione – su richiesta.

INDICAZIONI

Valori secondo il catalogo LASK Apparecchi di manovra (pagina 70–71), tradotti. Curve caratteristiche e disegni quotati: catalogo generale (in inglese), pagina 70–71. Altre esecuzioni, dati e prezzi su richiesta: info@lask.ch.

Commutatore manuale di rete MCB-CO

1–4 poli · 16–125 A · posizione I-0-II



Il commutatore manuale di rete MCB-CO può, in condizioni normali, chiudere, portare e interrompere il carico e funziona come interruttore di manovra-sezionatore – ad esempio per la commutazione tra due alimentazioni.

CAMPO D'IMPIEGO

- Commutazione manuale rete / alimentazione di riserva
- Commutazione tra due utilizzatori o due alimentazioni

CARATTERISTICHE

- Sequenza di commutazione 1-0-2
- Fissaggio rapido su guida DIN EN 60715 (35 mm)

DATI TECNICI

Tensione nominale	240/415 V~, 50/60 Hz
Corrente nominale	16, 25, 32, 40, 63, 80, 100, 125 A
Numero di poli	1, 2, 3, 4
Posizioni di commutazione	1-0-2
Durata	1500 elettriche / 8500 meccaniche
Grado di protezione	IP20
Temperatura ambiente	–5 … +40 °C
Sezione di collegamento	50 mm²
Larghezza	18 mm per polo (1P 18, 2P 36, 3P 54, 4P 72 mm)

NORME

Nessuna indicazione di norma nella documentazione – su richiesta.

INDICAZIONI

Valori secondo il catalogo LASK Apparecchi di manovra (pagina 72–73), tradotti. Curve caratteristiche e disegni quotati: catalogo generale (in inglese), pagina 72–73. Altre esecuzioni, dati e prezzi su richiesta: info@lask.ch.

Dispositivo di rilevamento d'arco AFDD AFD-32

AFD-32 · 1P+N · C32 · IΔn 30 mA · 230 V~



Il modello AFD-32 è un dispositivo di rilevamento dell'arco elettrico (AFDD) secondo IEC 62606 con design LASK. Secondo la marcatura dell'apparecchio, riunisce in un unico apparecchio il rilevamento degli archi elettrici di guasto, la protezione della linea secondo IEC 60898 e un intervento differenziale a 30 mA.

CAMPO D'IMPIEGO

- Circuiti terminali a 230 V~, 50/60 Hz
- Quadri di distribuzione con guida DIN 35 mm

CARATTERISTICHE

- Tasto di prova « Arc Test » per il rilevamento degli archi elettrici di guasto
- Indicatori di funzionamento e di intervento per arco elettrico di guasto
- Collegamenti N e L in alto e in basso

DATI TECNICI

Tipo	AFD-32
Numero di poli	1P+N
Tensione nominale	230 V~, 50/60 Hz
Curva / corrente nominale	C32
Potere di interruzione	6000 A
Corrente differenziale nominale IΔn	30 mA
Tempo di interruzione	t ≤ 0,1 s

NORME

Norme: IEC 62606, IEC 60898

IMMAGINI E DISEGNI

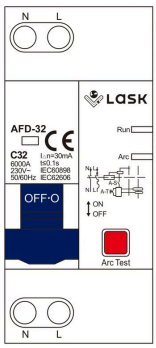

Disegno versione LASK

INDICAZIONI

Valori secondo la marcatura dell'apparecchio LASK (design del prodotto). Altre esecuzioni, dati e prezzi su richiesta: info@lask.ch.

Estintore ad aerosol QRR0.01G/S-CFLC

QRR0.01G/S-CFLC · Densità di estinzione 100 g/m³ · Attivazione a 170 °C

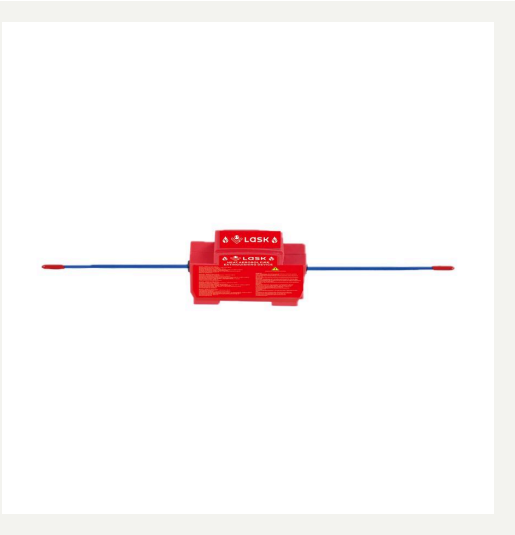

Estintore compatto ad aerosol ad attivazione termica con design LASK. Lo spegnimento automatico si attiva in presenza di fiamme libere o a 170 °C.

CAMPO D'IMPIEGO

- Protezione antincendio automatica con aerosol ad attivazione termica
- Campo d'impiego, dimensioni del locale e montaggio su richiesta

CARATTERISTICHE

- Attivazione automatica in presenza di fiamma libera o a 170 °C
- Etichetta multilingue (tedesco, inglese, francese, italiano)

DATI TECNICI

Modello	QRR0.01G/S-CFLC
Densità di estinzione	100 g/m³
Temperatura superficiale dell'involucro	≤ 200 °C
Distanza di sicurezza termica	0,3 m ≤ 75 °C · 0,12 m ≤ 200 °C · 0,05 m ≤ 400 °C
Attivazione	fiamma libera o 170 °C

NORME

Norme e certificazione: su richiesta

Nota

Dopo l'attivazione non toccare l'apparecchio finché l'involucro non si è raffreddato. L'apparecchio non deve essere aperto senza autorizzazione da parte di personale specializzato.

IMMAGINI E DISEGNI

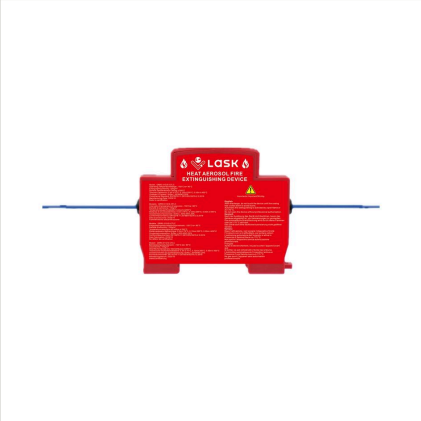

Etichetta

INDICAZIONI

Valori secondo la marcatura dell'apparecchio LASK (design del prodotto). Altre esecuzioni, dati e prezzi su richiesta: info@lask.ch.

Quadro di campo FV DC-1V1 / AC-1V1

DC-1V1 · AC-1V1 · IP65 · cablato in fabbrica



Quadri di campo (combiner box) per impianti fotovoltaici in due configurazioni: DC-1V1 con protezione da sovratensioni e sezionamento, AC-1V1 con protezione differenziale e da sovratensioni. I componenti sono cablati in fabbrica.

CAMPO D'IMPIEGO

- Impianti fotovoltaici: lato DC (DC-1V1) e lato AC (AC-1V1)
- Montaggio all'esterno (grado di protezione IP65)

CARATTERISTICHE

- Struttura compatta, montaggio semplice
- Dotazione completa per proteggere il funzionamento dell'impianto
- Grado di protezione IP65, per esterni, a tenuta d'acqua
- Componenti cablati in fabbrica

DATI TECNICI

Esecuzioni	DC-1V1 (protezione da sovratensioni e sezionamento) · AC-1V1 (protezione differenziale e da sovratensioni)
Grado di protezione	IP65
Dimensioni DC-1V1 (L × H × P)	183 × 170 × 95 mm · interasse di fissaggio 144 × 105 mm
Dimensioni AC-1V1 (L × H × P)	129 × 170 × 95 mm · interasse di fissaggio 90 × 105 mm
Ingressi cavi	Ø 20,8 / 29,8 / 37,4 mm (DC-1V1: 3 pezzi, distanza 50 mm · AC-1V1: 2 pezzi)

CONFIGURAZIONE DC-1V1 – PROTEZIONE DA SOVRATENSIONI E SEZIONAMENTO

Componente	Tipo	Poli	Tensione nominale	Corrente nominale	Quantità
Sezionatore DC	DS1-32	2P	600 V DC	32 A	1
Scaricatore di sovratensione DC	SPD-40	2P	600 V DC	T2 – 40 kA	1
Fusibile DC	DF3-32	1P	1000 V DC	32 A	2

CONFIGURAZIONE AC-1V1 – PROTEZIONE DIFFERENZIALE E DA SOVRATENSIONI

Componente	Tipo	Poli	Tensione nominale	Corrente nominale	Quantità
Interruttore magnetotermico differenziale FI/LS, tipo AC	RCO-2E	2P	230 V AC	16 A / 300 mA	1
Scaricatore di sovratensione AC	SPD-40	1P	275 V AC	T2 – 40 kA	1

ESECUZIONE

DC-1V1 · AC-1V1

NORME

Nessuna indicazione di norma nella documentazione – su richiesta.

IMMAGINI E DISEGNI



AC-1V1 · versione LASK

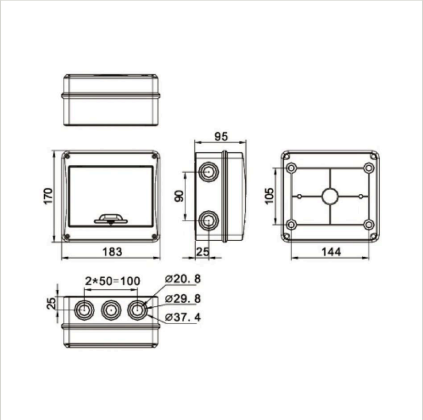

DC-1V1 · disegno quotato (mm)

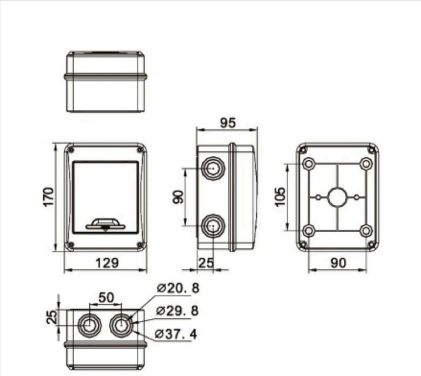

AC-1V1 · disegno quotato (mm)

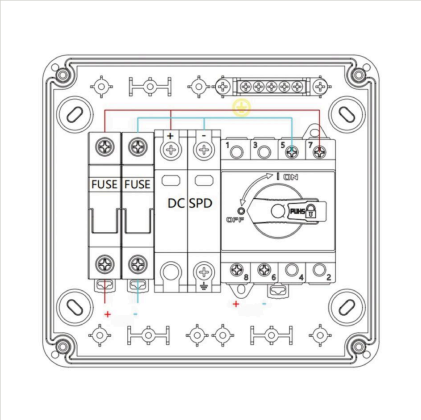

DC-1V1 · schema elettrico

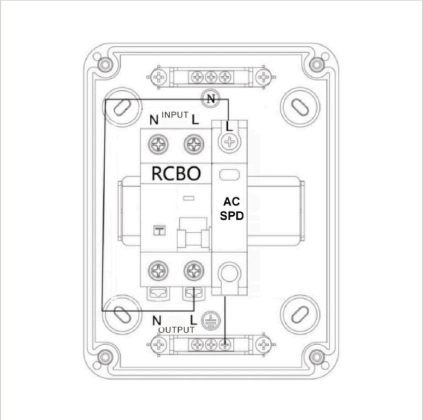

AC-1V1 · schema elettrico

INDICAZIONI

Valori secondo la scheda prodotto LASK « Combiner Box ». Altre esecuzioni, dati e prezzi su richiesta: info@lask.ch.