Boîte de jonction PV DC-1V1 / AC-1V1

DC-1V1 · AC-1V1 · IP65 · câblé en usine



Boîtes de jonction (combiner box) pour installations photovoltaïques en deux configurations : DC-1V1 avec protection contre les surtensions et sectionnement, AC-1V1 avec protection différentielle et contre les surtensions. Les composants sont câblés en usine.

DOMAINE D'APPLICATION

- Installations photovoltaïques : côté DC (DC-1V1) et côté AC (AC-1V1)
- Montage à l'extérieur (indice de protection IP65)

CARACTÉRISTIQUES

- Construction compacte, montage simple
- Équipement complet pour protéger le fonctionnement de l'installation
- Indice de protection IP65, pour l'extérieur, étanche à l'eau
- Composants câblés en usine

CARACTÉRISTIQUES TECHNIQUES

Exécutions	DC-1V1 (protection contre les surtensions et sectionnement) · AC-1V1 (protection différentielle et contre les surtensions)
Indice de protection	IP65
Dimensions DC-1V1 (l × H × P)	183 × 170 × 95 mm · entraxe de fixation 144 × 105 mm
Dimensions AC-1V1 (l × H × P)	129 × 170 × 95 mm · entraxe de fixation 90 × 105 mm
Entrées de câbles	Ø 20,8 / 29,8 / 37,4 mm (DC-1V1 : 3 pièces, espacement 50 mm · AC-1V1 : 2 pièces)

CONFIGURATION DC-1V1 – PROTECTION CONTRE LES SURTENSIONS ET SECTIONNEMENT

Composant	Type	Pôles	Tension assignée	Courant assigné	Quantité
Sectionneur DC	DS1-32	2P	600 V DC	32 A	1
Parafoudre DC	SPD-40	2P	600 V DC	T2 – 40 kA	1
Fusible DC	DF3-32	1P	1000 V DC	32 A	2

CONFIGURATION AC-1V1 – PROTECTION DIFFÉRENTIELLE ET CONTRE LES SURTENSIONS

Composant	Type	Pôles	Tension assignée	Courant assigné	Quantité
Disjoncteur différentiel FI/LS, type AC	RCO-2E	2P	230 V AC	16 A / 300 mA	1
Parafoudre AC	SPD-40	1P	275 V AC	T2 – 40 kA	1

EXÉCUTION

DC-1V1 · AC-1V1

NORMES

Aucune indication de norme dans la documentation – sur demande.

ILLUSTRATIONS ET DESSINS



AC-1V1 · version LASK

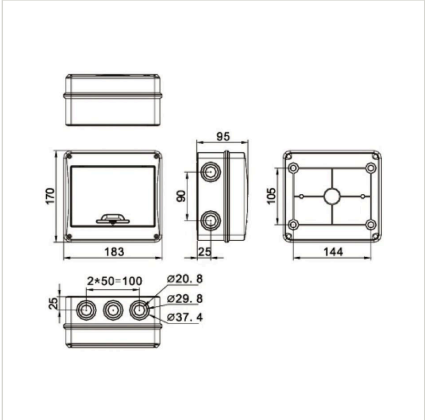

DC-1V1 · plan coté (mm)

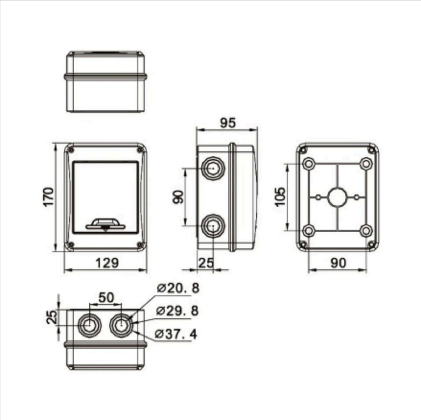

AC-1V1 · plan coté (mm)

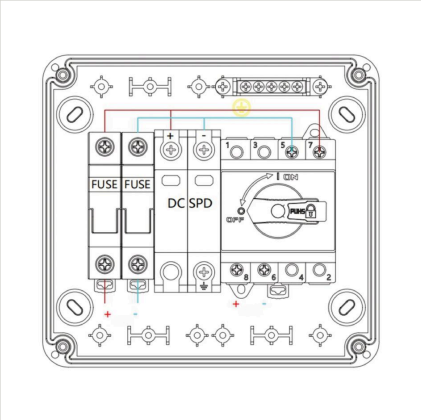

DC-1V1 · schéma électrique

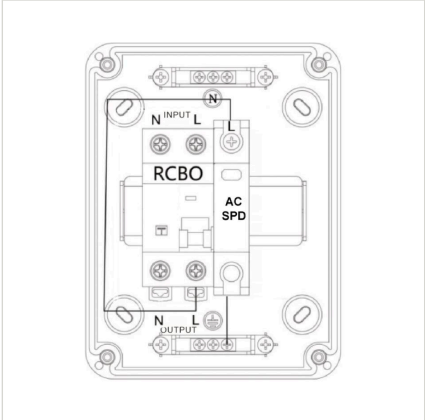

AC-1V1 · schéma électrique

INDICATIONS

Valeurs selon la fiche produit LASK « Combiner Box ». Autres exécutions, données et prix sur demande : info@lask.ch.