CATALOGUE 2026

LASK Appareillage de commutat

Fiches techniques · français (Suisse)

Appareils d'installation	8 séries
Disjoncteurs de puissance	4 séries
Moteur et commande	6 séries
Surveillance et commutation	4 séries
Protection incendie	2 séries
Photovoltaïque	1 série

Valeurs selon le catalogue LASK « Low Voltage Switchgear », les marquages des appareils LASK et la fiche produit LASK « Combiner Box ».
Prix et délais de livraison avec l'offre. Sous réserve de modifications techniques.

LASK Schweiz GmbH · Hertistrasse 27a · 8304 Wallisellen · lask.ch · IDE CHE-240.437.752
État au 18.11.2026

Sommaire

APPAREILS D'INSTALLATION

Disjoncteur de protection de ligne (MCB) 4
MBC/MBD, SD-6 · 1–4 pôles · jusqu'à 125 A · courbe B, C, D

Disjoncteur de ligne 1P+N avec coupure du neutre 6
1P+N · jusqu'à 63 A · verrouillage mécanique à l'enclenchement

Interrupteur différentiel (RCCB) 7
RCA/RCB/RCK, SAK-2/SAK-4 · 2 et 4 pôles · type AC, A, A sélectif, B

Disjoncteur différentiel FI/LS DKR6-1 10
1P+N · 6–32 A · type AC/A · 6 kA

Disjoncteur différentiel FI/LS type B / B+ (RCO) 12
RCO · 2P / 4P · 6–63 A · type B, B+ · versions LASK RCO-2M/4M : type A

Interrupteur-sectionneur MBC-ISO 14
1–4 pôles · 20–125 A · rail DIN

Parafoudre (SPD) AC et DC 16
DK-A15/A25 · DK-T1T2-AC · DK-T2-AC · DK-T2-DC jusqu'à 1200 V

Disjoncteur de ligne DC MBD-10DC 18
MBD-10DC · DC 500 V · C20 · 10'000 A · IEC 60947-2

DISJONCTEURS DE PUISSANCE

Disjoncteur à boîtier moulé (MCCB) 20
DMF fixe · DMA réglable · DML avec protection différentielle · DKM6E jusqu'à 1600 A

Disjoncteur à boîtier moulé DC 23
DKDM5DC · 63–800 A · jusqu'à DC 1500 V

Disjoncteur électronique à boîtier moulé DMAE 25
40–630 A · déclencheur électronique avec LSI(G)

Disjoncteur ouvert (ACB) DKDW1 26
630–6300 A · 400/690 V · déclencheur intelligent

MOTEUR ET COMMANDE

Contacteurs de puissance DKAC / DKAC-F 28
9–800 A · 3P/4P · AC-3 jusqu'à 450 kW

Mini-contacteurs DKAC-M 31
6–16 A · 3P/4P · bobine AC et DC · contacteur inverseur

Contacteurs modulaires ICT 33
ICT, DK-MC · 1–4 pôles · 16–100 A · AC7a / AC7b

Relais thermique de surcharge DKTR1 35
0,1–630 A · sensible à la perte de phase · compensé en température

Disjoncteur-moteur DMK 37
DMK25 / DMK32 / DMK80 · 0,16–80 A

Interrupteur horaire analogique 38
Programme journalier · 96 segments de 15 min · 100 h de réserve de marche

SURVEILLANCE ET COMMUTATION

Tore différentiel DTT **39**
Ø 40–210 mm · 200/1 A · pour relais différentiels

Relais différentiel ELR **41**
30 mA–30 A · 0–3 s · avec tore différentiel

Inverseur de source automatique DATS (ATS) **42**
2P / 4P · 6–63 A · commutation < 50 ms

Inverseur de source manuel MCB-CO **44**
1–4 pôles · 16–125 A · position I-0-II

PROTECTION INCENDIE

Dispositif de détection d'arc AFDD AFD-32 **45**
AFD-32 · 1P+N · C32 · IΔn 30 mA · 230 V~

Extincteur à aérosol QRR0.01G/S-CFLC **47**
QRR0.01G/S-CFLC · Densité d'extinction 100 g/m³ · Déclenchement à 170 °C

PHOTOVOLTAÏQUE

Boîte de jonction PV DC-1V1 / AC-1V1 **49**
DC-1V1 · AC-1V1 · IP65 · câblé en usine

Disjoncteur de protection de ligne (MCB)

MBC/MBD, SD-6 · 1–4 pôles · jusqu'à 125 A · courbe B, C, D



Les disjoncteurs de protection de ligne des types MBC-4.5, MBC-6, MBD-10, MBC-H, MBC-6DC et MBC-10DC protègent les circuits contre les courts-circuits et les surcharges et servent à la commutation et au sectionnement – aussi bien dans l'habitat que dans les tableaux de distribution commerciaux et industriels.

DOMAINE D'APPLICATION

- Installations dans l'habitat
- Tableaux de distribution commerciaux et industriels
- Courbe B : charges ohmiques, éclairage, lignes de grande longueur
- Courbe C : prises, petits moteurs, charges mixtes
- Courbe D : courants d'enclenchement élevés, p. ex. gros moteurs et transformateurs
- Exécutions DC (MBC-6DC, MBC-10DC) pour circuits à courant continu

CARACTÉRISTIQUES

- Pouvoir de coupure en court-circuit élevé
- Double possibilité de raccordement : barre de pontage ainsi que conducteurs souples et rigides
- Indicateur de position rouge/vert
- Mécanisme à déclic pour une fermeture rapide des contacts
- Boîtier en matière plastique difficilement inflammable et résistante aux chocs
- Combinable avec des accessoires modulaires

CARACTÉRISTIQUES TECHNIQUES

Nombre de pôles	1, 2, 3, 4 (DC: 1, 2, 4)
Courant assigné In (à 30 °C)	2–63 A; MBC-H 80, 100, 125 A; DC 6–63 A
Courbe de déclenchement	B (3–5 × In), C (5–10 × In), D (10–20 × In) ; types DC : C (7–14 × In)
Tension assignée Ue	AC 230/400 V (1P), 400 V (2–4P) · MBC-6DC: DC 250 V (1P), 500 V (2P), 1000 V (4P) · MBC-10DC: DC 48 V (1P), 110 V (2P), 250 V (4P)
Tension assignée d'isolement Ui	AC 690 V; DC 440 V
Tension assignée de tenue aux chocs Uimp	6 kV
Pouvoir de coupure Ics	4,5 kA (MBC-4.5) · 6 kA (MBC-6, MBC-6DC) · 10 kA (MBD-10, MBC-H, MBC-10DC)
Classe de limitation d'énergie	3
Durée de vie électrique	3000–6000 manœuvres selon le type
Durée de vie mécanique	20’000 manœuvres
Indice de protection	IP20
Température de service	−30 … +60 °C (stockage −40 … +70 °C)
Section de raccordement	1–25 mm² (MBC-H 25–50 mm²)
Montage	Rail DIN 35 mm (EN 60715), couleur RAL 7035

MODÈLES / VARIANTES

Type	Ics	Réseau	Courbe
MBC-4.5	4,5 kA	AC, 2–63 A	B, C, D
MBC-6	6 kA	AC, 2–63 A	B, C, D
MBD-10	10 kA	AC, 2–63 A	B, C, D
MBC-H	10 kA	AC, 80–125 A	B, C, D
MBC-6DC	6 kA	DC, 6–63 A	C
MBC-10DC	10 kA	DC, 6–63 A	C

VERSIONS LASK

Type	Indications selon le marquage de l'appareil
SD-6	1, 3 et 4 pôles · C6 / C16 (illustré) · 240/415 V~ · 50/60 Hz · pouvoir de coupure 6000 A · IEC/EN 60898-1

NORMES

Normes: IEC 60898-1, IEC 60947-2

Versions LASK : indication de norme selon le marquage de l'appareil (voir le tableau Versions LASK).

TÜV

TÜV Rheinland – type contrôlé (Bauart geprüft)

Modèle SD-6 · norme EN 60898-1:2019 · rapport d'essai n° TR250FQM 001 du 26.08.2025.
Le rapport d'essai s'applique uniquement aux modèles mentionnés, pas aux autres types de cette série.
Rapport d'essai sur demande.

ILLUSTRATIONS ET DESSINS



Illustration



Illustration

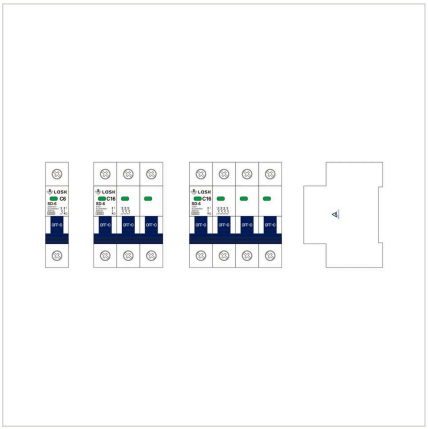

Dessin version LASK

INDICATIONS

Valeurs selon le catalogue LASK Appareillage de commutation (page 4–8), traduites. Courbes caractéristiques et plans cotés : catalogue général (en anglais), page 4–8. Versions LASK : indications selon le marquage de l'appareil. Autres exécutions, données et prix sur demande : info@lask.ch.

Disjoncteur de ligne 1P+N avec coupure du neutre

1P+N · jusqu'à 63 A · verrouillage mécanique à l'enclenchement

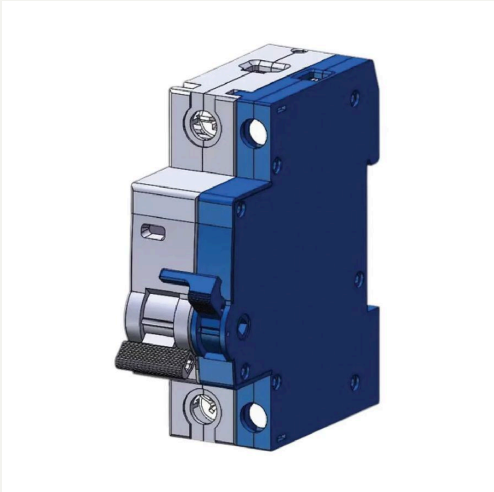

Disjoncteur de protection de ligne 1P+N avec pôle neutre indépendant : le pôle de phase (L) protège contre les surcharges et les courts-circuits, le pôle neutre (N) sert au sectionnement et est équipé d'un verrouillage mécanique unilatéral. Avec un courant assigné jusqu'à 63 A, il dépasse la limite usuelle de 40 A des appareils DPN conventionnels.

DOMAINE D'APPLICATION

- Tableaux de distribution compacts avec des courants assignés plus élevés
- Départs pour lesquels le conducteur neutre doit être sectionné

CARACTÉRISTIQUES

- Ordre d'enclenchement imposé : d'abord N, puis L
- Déclenchement sans ordre prescrit (recommandé : d'abord L, puis N)
- En cas de déclenchement, le pôle N reste dans sa position et doit être ouvert manuellement
- Le pôle N assure uniquement le sectionnement – il ne commute ni les courants de charge ni les courants de défaut

CARACTÉRISTIQUES TECHNIQUES

Exécution	1P+N (L protégé, N sectionnant)
Courant assigné	jusqu'à 63 A
Verrouillage	mécanique, actif uniquement à l'enclenchement

NORMES

Aucune indication de norme dans la documentation – sur demande.

Remarque

Ne pas ouvrir le pôle neutre tant que le disjoncteur de protection de ligne est enclenché.

INDICATIONS

Valeurs selon le catalogue LASK Appareillage de commutation (page 9), traduites. Courbes caractéristiques et plans cotés : catalogue général (en anglais), page 9. Autres exécutions, données et prix sur demande : info@lask.ch.

Interrupteur différentiel (RCCB)

RCA/RCB/RCK, SAK-2/SAK-4 · 2 et 4 pôles · type AC, A, A sélectif, B



Les interrupteurs différentiels RCA-2/AC, RCA-4/AC, RCA-2/A, RCA-4/A, RCB-2/AC, RCB-4/AC, RCB-2/A+s, RCB-4/A+s, RCK-2 et RCK-4 protègent les personnes contre les contacts indirects et offrent une protection complémentaire contre les contacts directs. Ils protègent en outre les installations contre les risques d'incendie dus à des défauts d'isolement.

DOMAINE D'APPLICATION

- Installations dans l'habitat
- Tableaux de distribution commerciaux et industriels
- Type B : installations avec convertisseurs de fréquence, photovoltaïque et électronique de puissance

CARACTÉRISTIQUES

- Type AC : courants de défaut alternatifs sinusoïdaux (IEC/EN 61008)
- Type A : en plus, courants de défaut continus pulsés (IEC/EN 61008)
- Type B : tous les types de courants de défaut jusqu'à 1 kHz, y compris les courants de défaut continus lisses (IEC/EN 62423)
- Exécution sélective temporisée
- Bouton de test et indicateur de défaut, pièces du boîtier en PA66 (960 °C)
- Haute résistance aux courants de choc (protection contre les déclenchements intempestifs)

CARACTÉRISTIQUES TECHNIQUES

Nombre de pôles	2 ou 4
Courant assigné In	25, 32, 40, 63, 80, 100 A (type B : 25, 40, 63 A)
Courant différentiel assigné IΔn	30, 100, 300 mA (type B : 30, 300 mA)
Type de courant de défaut	AC, A, A sélectif, B
Tension assignée Ue	230 V (2P) / 400 V (4P)
Fréquence	50–60 Hz
Tension assignée d'isolement Ui	500 V
Tension assignée de tenue aux chocs Uimp	6 kV (type B : 4 kV)
Courant de court-circuit conditionnel Inc/IΔc	6 kA ou 10 kA selon le type
Durée de vie électrique	6000–10'000 manœuvres
Durée de vie mécanique	20'000 manœuvres
Indice de protection	IP20 (IP40 en coffret)
Température ambiante	–25 … +60 °C (stockage –40 … +70 °C)

Largeur	35 mm (2P), 70 mm (4P)
Section de raccordement	2,5–25 mm², rail DIN 35 mm (EN 60715)

MODÈLES / VARIANTES

Type	Pôles	Type de courant de défaut	In	IΔn
RCA-2/AC, RCA-4/AC	2 / 4	AC	25–100 A	30/100/300 mA
RCA-2/A, RCA-4/A	2 / 4	A	25–100 A	30/100/300 mA
RCB-2/AC, RCB-4/AC	2 / 4	AC	25–100 A	30/100/300 mA
RCB-2/A+s, RCB-4/A+s	2 / 4	A, sélectif	25–100 A	30/100/300 mA
RCK-2, RCK-4	2 / 4	B	25, 40, 63 A	30/300 mA

VERSIONS LASK

Type	Indications selon le marquage de l'appareil
SAK-2	2 pôles · In 40 A · IΔn 30 mA · Un 240 V~ · Im 500 A · 6000 A · –25 °C · IEC/EN 61008-1
SAK-4	4 pôles · In 40 A · IΔn 30 mA · Un 415 V~ · Im 500 A · 6000 A · –25 °C · IEC/EN 61008-1

NORMES

Aucune indication de norme dans la documentation – sur demande.

Versions LASK : indication de norme selon le marquage de l'appareil (voir le tableau Versions LASK).

TÜV

TÜV Rheinland – type contrôlé (Bauart geprüft)

Modèle SAK-2, SAK-4 · norme EN 61008-1:2012+A1+A2+A11+A12 · rapport d'essai n° TR25JKY0 001 du 26.08.2025.
Le rapport d'essai s'applique uniquement aux modèles mentionnés, pas aux autres types de cette série.
Rapport d'essai sur demande.

ILLUSTRATIONS ET DESSINS



Illustration



Illustration

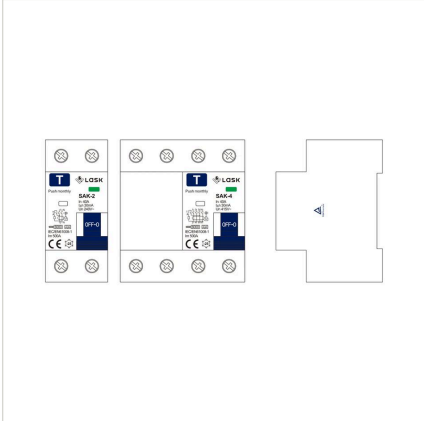

Dessin version LASK

INDICATIONS

Valeurs selon le catalogue LASK Appareillage de commutation (page 10–13), traduites. Courbes caractéristiques et plans cotés : catalogue général (en anglais), page 10–13. Versions LASK : indications selon le marquage de l'appareil. Autres exécutions, données et prix sur demande : info@lask.ch.

Disjoncteur différentiel FI/LS DKR6-1

1P+N · 6–32 A · type AC/A · 6 kA



Le DKR6-1 est un disjoncteur différentiel (RCBO) en exécution électromagnétique pour réseaux à courant alternatif 230/240 V : il protège contre les surcharges, les courts-circuits et les courants de défaut en un seul appareil.

DOMAINE D'APPLICATION

- Circuits principaux dans les tableaux d'appartement
- Circuits d'éclairage dans les bâtiments commerciaux
- Lignes d'alimentation d'installations industrielles
- Sécurité électrique dans les installations publiques

CARACTÉRISTIQUES

- Déclenchement différentiel électromagnétique, surcharge et court-circuit magnéto-thermique
- Type AC et type A
- Alimentation par le haut ou par le bas (bidirectionnelle)
- Fenêtre de visualisation pour l'indication de défaut différentiel
- Neutre commutable
- Accessoires : contacts auxiliaires, contacts d'alarme, déclencheurs à émission de courant, à minimum et à maximum de tension

CARACTÉRISTIQUES TECHNIQUES

Nombre de pôles	1P+N, neutre commutable
Tension assignée Ue	230/240 V~, 50/60 Hz
Courant assigné In	6, 10, 16, 20, 25, 32 A
Courant différentiel assigné IΔn	10, 30, 100, 300 mA
Temps de coupure à IΔn	≤ 0,1 s
Pouvoir de coupure Icn	6 kA
Classe de limitation d'énergie	3
Courbe de déclenchement	B (3–5 × In), C (5–10 × In)
Tension assignée d'isolement Ui	500 V
Tension assignée de tenue aux chocs Uimp	4 kV
Durée de vie	4000 électriques / 8000 mécaniques
Indice de protection	IP20
Température ambiante	−25 … +55 °C (stockage −30 … +70 °C)

Raccordement	en bas 25 mm², en haut 16 mm² ; câble, peigne à broches ou à fourches
Montage	Rail DIN 35 mm

NORMES

Norme: IEC/EN 61009-1

INDICATIONS

Valeurs selon le catalogue LASK Appareillage de commutation (page 14–18), traduites. Courbes caractéristiques et plans cotés : catalogue général (en anglais), page 14–18. Autres exécutions, données et prix sur demande : info@lask.ch.

Disjoncteur différentiel FI/LS type B / B+ (RCO)

RCO · 2P / 4P · 6–63 A · type B, B+ · versions LASK RCO-2M/4M : type A



Les disjoncteurs différentiels de la série RCO pour réseaux 50/60 Hz (240/415 V, jusqu'à 63 A) protègent contre les surcharges, les courts-circuits et les courants de défaut. Ils coupent rapidement l'alimentation lorsque des personnes sont en danger ou que le courant de fuite dépasse la valeur réglée.

DOMAINE D'APPLICATION

- Bâtiments d'habitation, commerciaux et industriels, construction de bâtiments
- Installations avec électronique de puissance, photovoltaïque et convertisseurs de fréquence (type B+)
- Commutation occasionnelle de lignes en service normal

CARACTÉRISTIQUES

- Type B : courants de défaut alternatifs, continus pulsés et continus lisses, jusqu'à 1 kHz
- Type B+ : sensibilité étendue jusqu'à 20 kHz
- Exécutions instantanée, à retard court (K) et sélective (S)
- Indicateur de position des contacts rouge/vert, alimentation par le haut ou par le bas

CARACTÉRISTIQUES TECHNIQUES

Nombre de pôles / tension	2P: 230/240 V AC · 4P: 400/415 V AC, 50/60 Hz
Courant assigné In	6, 10, 13, 16, 20, 25, 32, 40, 63 A
Courant différentiel assigné IΔn	Type B : 30, 100, 300, 500 mA · type B+ : 30, 100, 300 mA (sélectif à partir de 100 mA)
Courbe de déclenchement	B (3–5 × In), C (5–10 × In)
Tension assignée d'isolement Ui	500 V
Tension assignée de tenue aux chocs Uimp	4 kV (1,2/50 µs)
Courant de court-circuit conditionnel Inc	6 kA / 10 kA
Pouvoir de coupure Im	3000 A
Tenue aux courants de choc	3 kA (8/20 µs), type S 5 kA
Durée de vie	≥ 2000 électriques / ≥ 4000 mécaniques
Indice de protection	IP20
Raccordement	1–25 mm², 2–2,5 Nm
Température de service	–25 … +55 °C (stockage –40 … +70 °C)

VERSIONS LASK

Type	Indications selon le marquage de l'appareil
RCO-2E	2 pôles · C16 · 230 V~ · 50 Hz · 6000 A · IΔn 30 mA · t ≤ 0,1 s · EN 61009-1
RCO-4E	4 pôles · C16 · 400 V~ · 50 Hz · 6000 A · IΔn 30 mA · t ≤ 0,1 s · EN 61009-1
RCO-2M	2 pôles · C40 (photo) / C32 (dessin) · 240 V~ · 10'000 A · type A · IΔn 30 mA · IEC/EN 61009-1
RCO-4M	4 pôles · C16 (photo) / C32 (dessin) · 415 V~ · 10'000 A · type A · IΔn 30 mA · IEC/EN 61009-1

NORMES

Normes: IEC/EN 62423, IEC/EN 61009-1, ÖVE E 8601, VDE 0664-400

Versions LASK : indication de norme selon le marquage de l'appareil (voir le tableau Versions LASK).

Remarque

Les indications du catalogue (type B / B+) concernent la série RCO. Selon le marquage de l'appareil, les versions LASK RCO-2M et RCO-4M sont de type A (étiquette « TYPE A »).

ILLUSTRATIONS ET DESSINS



Illustration

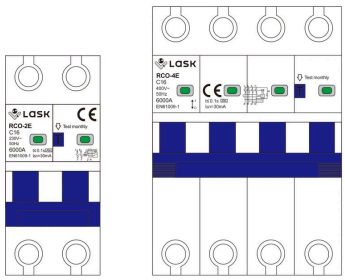

Dessin version LASK

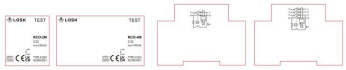

Dessin version LASK

INDICATIONS

Valeurs selon le catalogue LASK Appareillage de commutation (page 19–20), traduites. Courbes caractéristiques et plans cotés : catalogue général (en anglais), page 19–20. Versions LASK : indications selon le marquage de l'appareil. Autres exécutions, données et prix sur demande : info@lask.ch.

Interrupteur-sectionneur MBC-ISO

1–4 pôles · 20–125 A · rail DIN



L'interrupteur-sectionneur modulaire MBC-ISO pour montage sur rail DIN sert à la commutation et au sectionnement de circuits dans les tableaux de distribution.

DOMAINE D'APPLICATION

- Interrupteur principal dans les tableaux divisionnaires
- Sectionnement de circuits pour les travaux de maintenance

CARACTÉRISTIQUES

- Montage sur rail DIN TH35-7.5
- Raccordement à vis
- Utilisation jusqu'à 2000 m d'altitude

CARACTÉRISTIQUES TECHNIQUES

Courant assigné Ie	20, 25, 32, 63, 80, 100, 125 A
Nombre de pôles	1P, 2P, 3P, 4P
Tension assignée Ue	240/415 V AC (1P), 415 V AC (2–4P)
Tension assignée d'isolement Ui	400 V
Tension assignée de tenue aux chocs Uimp	4 kV (2000 m)
Courant de courte durée admissible Icw	12 × Ie, 1 s
Pouvoir de fermeture en court-circuit Icm	20 × Ie, 0,1 s
Pouvoir de coupure	3 × Ie, 1,05 Ue, cos φ = 0,65
Durée de vie	8500 mécaniques / 3000 électriques
Température ambiante	−5 … +40 °C (stockage −25 … +70 °C)
Degré de pollution / indice de protection	2 / IP20

VERSIONS LASK

Type	Indications selon le marquage de l'appareil
MBCISO	1 pôle 25 A · 3 pôles 40 A et 63 A (illustré) · 415 V~ · 50/60 Hz

NORMES

Aucune indication de norme dans la documentation – sur demande.

ILLUSTRATIONS ET DESSINS



Illustration

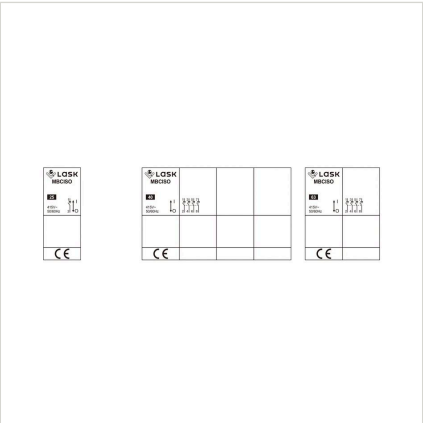

Dessin version LASK

INDICATIONS

Valeurs selon le catalogue LASK Appareillage de commutation (page 21), traduites. Courbes caractéristiques et plans cotés : catalogue général (en anglais), page 21. Versions LASK : indications selon le marquage de l'appareil. Autres exécutions, données et prix sur demande : info@lask.ch.

Parafoudre (SPD) AC et DC

DK-A15/A25 · DK-T1T2-AC · DK-T2-AC · DK-T2-DC jusqu'à 1200 V



Parafoudres pour réseaux à courant alternatif et systèmes à courant continu. Les parafoudres AC à éclateur multicouche supportent des courants de foudre jusqu'à 50 kA (10/350 µs) ; les parafoudres DC enfichables de classe I+II (B+C) protègent les alimentations en courant continu à partir de la zone de protection contre la foudre LPZ 0A–1.

DOMAINE D'APPLICATION

- Tableaux principaux et tableaux divisionnaires (AC)
- Alimentations en courant continu, p. ex. photovoltaïque (DC jusqu'à 1200 V)

CARACTÉRISTIQUES

- Temps de réponse ≤ 25 ns
- Indicateur d'état vert/rouge et contact de signalisation à distance
- DC : module enfichable, double déconnexion thermique
- Bornes de raccordement pour conducteurs et barres

CARACTÉRISTIQUES TECHNIQUES

Types AC	DK-A15, DK-A25 · IEC type I (T1) · 1P–4P · 220/380 V AC
AC: Uc	275 V AC ou 385 V AC
AC : In / Imax (8/20 µs)	15 kA (DK-A15) · 25 kA (DK-A25)
AC : niveau de protection Up	1,8 kV (DK-A15) · 2,0 kV (DK-A25)
AC : tenue aux courts-circuits	25 kA
Types DC	DK-T2-DC 2P / 3P
DC: Uc	800 / 1000 / 1200 V DC
DC : In / Imax	20 kA / 40 kA
DC : niveau de protection Up	3,2 / 4,0 / 4,4 kV
DC : fusible amont max.	125 A gL/gG
Plage de température	−40 … +70 °C (DC : jusqu'à +60 °C)
Indice de protection	IP20, rail DIN 35 mm
Certification (DC)	CE, RoHS, ISO 9001

VERSIONS LASK

Type	Indications selon le marquage de l'appareil
DK-T1T2-AC	Type 1+2 · Uc 275 V~ · In (8/20 µs) 20 kA · Imax (8/20 µs) 50 kA · Iimp (10/350 µs) 7 kA · Up ≤ 1,5 kV · IEC 61643-31
DK-T2-AC	Type 2 · Uc 275 V~ · In (8/20 µs) 20 kA · Imax (8/20 µs) 40 kA · Up ≤ 1,5 kV · IEC 61643-31
DK-T2-DC	Type 2 · Uc 1000 V DC · In (8/20 µs) 20 kA · Imax (8/20 µs) 40 kA · Up ≤ 4,0 kV · IEC 61643-31

NORMES

Normes: IEC 61643-1 (DC en plus YD/T 1235.1)

Versions LASK : indication de norme selon le marquage de l'appareil (voir le tableau Versions LASK).

ILLUSTRATIONS ET DESSINS



Illustration



Illustration

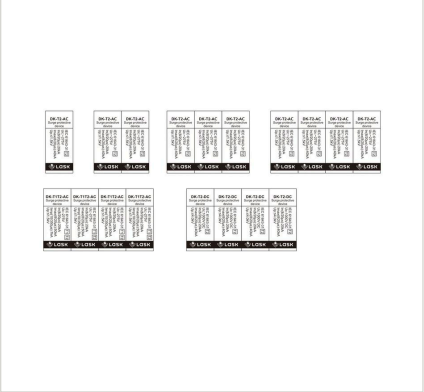

Dessin version LASK

INDICATIONS

Valeurs selon le catalogue LASK Appareillage de commutation (page 22–25), traduites. Courbes caractéristiques et plans cotés : catalogue général (en anglais), page 22–25. Versions LASK : indications selon le marquage de l'appareil. Autres exécutions, données et prix sur demande : info@lask.ch.

Disjoncteur de ligne DC MBD-10DC

MBD-10DC · DC 500 V · C20 · 10’000 A · IEC 60947-2



Le MBD-10DC est un disjoncteur de protection de ligne pour circuits à courant continu au design LASK : tension assignée 500 V DC, courbe C, pouvoir de coupure 10’000 A selon IEC 60947-2.

DOMAINE D’APPLICATION

- Protection de circuits à courant continu jusqu'à 500 V DC
- Tableaux de distribution avec rail DIN 35 mm

CARACTÉRISTIQUES

- Marquage de l'appareil LASK avec type, tension, courbe et pouvoir de coupure
- Indicateur de position I / O sur l'appareil

CARACTÉRISTIQUES TECHNIQUES

Type	MBD-10DC
Tension assignée	500 V DC
Courbe / courant assigné	C20 (illustré)
Pouvoir de coupure	10’000 A
Autres exécutions et données	sur demande

NORMES

Norme: IEC 60947-2

ILLUSTRATIONS ET DESSINS



Dessin version LASK

INDICATIONS

Valeurs selon le marquage de l'appareil LASK (design du produit). Autres exécutions, données et prix sur demande : info@lask.ch.

Disjoncteur à boîtier moulé (MCCB)

DMF fixe · DMA réglable · DML avec protection différentielle · DKM6E jusqu'à 1600 A



Disjoncteurs à boîtier moulé pour l'ouverture et la fermeture de circuits dans les applications de commutation standard : en version fixe (DMF), réglable (DMA) et avec protection différentielle réglable (DML), de 10 A à 800 A. Pour les courants plus élevés, le DKM6E complète la gamme avec 1250 A et 1600 A.

DOMAINE D'APPLICATION

- Arrivées et départs dans les tableaux principaux et divisionnaires
- Installations commerciales et industrielles
- Départs moteurs (avec déclassement au-delà de +65 °C)

CARACTÉRISTIQUES

- Système à double contact rotatif avec très bonne limitation du courant
- Capot transparent sur le déclencheur ; commande rotative et commande motorisée installables ultérieurement
- Résistant à l'air humide, au brouillard salin, aux vapeurs d'huile et aux moisissures
- Accessoires : déclencheurs à émission de courant, contacts auxiliaires et d'alarme, séparateurs de phases, cache-bornes, barres de raccordement

CARACTÉRISTIQUES TECHNIQUES

Gammes	DMF (fixe), DMA (réglable 0,8–1,0 × In), DML (réglable, avec protection différentielle), DKM6E
Courant assigné In	DMF 16–250 A · DMA/DML 10–250 A · taille 400er 225–400 A · 630er 400–630 A · 800er 630–800 A · DKM6E 1250 / 1600 A
Nombre de pôles	2P (160er), 3P, 4P
Tension assignée Ue	AC 230/400/440 V ; tailles 400/630/800er : AC 400 V (DMF/DMA jusqu'à 690 V) ; DKM6E AC 400/690 V
Tension assignée d'isolement Ui	750 V (DMF/DMA 160/250) · 690 V (DML 125/250) · jusqu'à 1000 V (DMF/DMA 400–800, DKM6E)
Tension assignée de tenue aux chocs Uimp	8 kV (DML 125/250: 6 kV; DMF/DMA 400–800: 12 kV)
Pouvoir de coupure Icu à 400 V	25–50 kA (125–250 A) · 70–100 kA (400–800 A) · DKM6E 65 kA
Protection différentielle DML	IΔn 30/300/500 mA (125/250) ou 100–1000 mA (400–800) ; temps de déclenchement 0,1/0,3/1 s
Fréquence	50/60 Hz
Température ambiante	−25 … +70 °C, utilisation jusqu'à 2000 m
Degré de pollution / catégorie de surtension	3 / III

MODÈLES / VARIANTES

Taille	In	Icu 400 V	Dimensions 3P (l×P×H)
DMF/DMA-160	10–160 A (DMF 16–160 A)	25 kA (S) / 35 kA (H)	75 × 60 × 140 mm
DMF/DMA-250	100–250 A	35 kA (S) / 50 kA (H)	105 × 60 × 175 mm
DML-125	10–125 A	25 kA (S) / 35 kA (H)	75 × 60 × 140 mm
DML-250	100–250 A	35 kA (S) / 50 kA (H)	105 × 60 × 175 mm
DMF/DMA-400	225–400 A	70 kA (M) / 100 kA (H)	150 × 149 × 257 mm
DMF/DMA-630	400–630 A	70 kA (M) / 100 kA (H)	185 × 155 × 270 mm
DMF/DMA-800	630–800 A	75 kA (M) / 100 kA (H)	210 × 160 × 280 mm
DML-400/630/800	225–800 A	50 / 65 / 100 kA (L/M/H)	257 × 149 × 150 mm à 280 × 160 × 210 mm
DKM6E-1250 / -1600	1250 / 1600 A	65 kA (Ics 50 kA)	–

VERSIONS LASK

Type	Indications selon le marquage de l'appareil
DMA-160	Ir 125–160 A · Im 1000 A ± 20 % · Icu 25 kA · Ics = Icu · Ue 400/415 V~ · Ui 800 V~ · Uimp 8 kV · 50–60 Hz · cat. A · +40 °C · IEC 60947-2
DMA-250	Ir 200–250 A · Im 2500 A ± 20 % · Icu 36 kA · Ics = Icu · Ue 400/415 V~ · Ui 800 V~ · Uimp 8 kV · 50–60 Hz · cat. A · +40 °C · IEC 60947-2

NORMES

Norme: IEC/EN 60947-2

Versions LASK : indication de norme selon le marquage de l'appareil (voir le tableau Versions LASK).

ILLUSTRATIONS ET DESSINS



Illustration



Illustration



Dessin version LASK

INDICATIONS

Valeurs selon le catalogue LASK Appareillage de commutation (page 26–37, 45–46), traduites. Courbes caractéristiques et plans cotés : catalogue général (en anglais), page 26–37, 45–46. Versions LASK : indications selon le marquage de l'appareil. Autres

exécutions, données et prix sur demande : info@lask.ch.

Disjoncteur à boîtier moulé DC

DKDM5DC · 63–800 A · jusqu'à DC 1500 V



Disjoncteurs à boîtier moulé pour applications à courant continu et photovoltaïques (exécutions DC et PV) avec déclencheur thermique de surcharge et déclencheur électromagnétique instantané de court-circuit, dans les tailles 250 à 800 A.

DOMAINE D'APPLICATION

- Installations photovoltaïques (exécution PV)
- Distributions à courant continu et systèmes de batteries
- Montage vertical ou horizontal

CARACTÉRISTIQUES

- Fonction de sectionnement
- Catégorie d'emploi A
- Ics = 100 % Icu
- Exécutions à 2 et 3 pôles

CARACTÉRISTIQUES TECHNIQUES

Tailles	250, 315, 400, 400 V, 630, 630 V, 800
Courant assigné In	63–250 A (250) · 280–315 A (315) · 250–400 A (400) · 400–630 A (630) · 630–800 A (800)
Tension assignée d'emploi Ue	DC 250 à 1500 V selon la taille et le nombre de pôles
Tension assignée d'isolement Ui	1500 V
Tension assignée de tenue aux chocs Uimp	12 kV
Pouvoir de coupure ultime Icu	selon la tension, la taille et le nombre de pôles, jusqu'à 70 kA (p. ex. taille 400 V : 70 kA à DC 250/500 V, 20 kA à DC 1500 V)
Pouvoir de coupure de service Ics	100 % Icu
Durée de vie	15'000–20'000 mécaniques / 500–1500 électriques
Température de référence	40 °C

MODÈLES / VARIANTES

Taille	In	Dimensions 2P / 3P (mm)
250	63–250 A	200 × 73 × 135 / 200 × 107 × 135
315	280, 300, 315 A	200 × 73 × 135 / 200 × 107 × 135
400	250, 315, 350, 400 A	270 × 130 × 156 / 270 × 182 × 156
400 V	250, 315, 350, 400 A	275 × 106 × 178 (2P)
630	400, 500, 630 A	270 × 130 × 156 / 270 × 182 × 156
630 V	400, 500, 630 A	275 × 106 × 178 (2P)
800	630, 700, 800 A	270 × 130 × 156 / 270 × 182 × 156

NORMES

Aucune indication de norme dans la documentation – sur demande.

INDICATIONS

Valeurs selon le catalogue LASK Appareillage de commutation (page 38–41), traduites. Courbes caractéristiques et plans cotés : catalogue général (en anglais), page 38–41. Autres exécutions, données et prix sur demande : info@lask.ch.

Disjoncteur électronique à boîtier moulé DMAE

40–630 A · déclencheur électronique avec LSI(G)



Les disjoncteurs électroniques à boîtier moulé DMAE, disponibles en trois tailles, protègent les distributions de 40 A à 630 A. Le déclencheur électronique travaille avec une grande précision et indépendamment de la température ambiante.

DOMAINE D'APPLICATION

- Protection des distributions dans l'artisanat et l'industrie
- Installations avec exigences de sélectivité

CARACTÉRISTIQUES

- Protection contre les surcharges, les courts-circuits à retard court et instantanés réglable
- Protection du neutre
- Protection contre les défauts à la terre (en option)
- Température de service −40 … +70 °C

CARACTÉRISTIQUES TECHNIQUES

Types	DMAE-250, DMAE-400, DMAE-630 (également désignés DKAE-...H dans le catalogue)
Courant assigné	40–630 A
Surcharge Ir	(0,5–1,0) × In ; temporisation Tr 12 / 60 / 80 / 100 s
Court-circuit à retard court Isd	(1,5–9) × Ir ou OFF ; Tsd 0,05 / 0,1 / 0,25 / 0,5 s
Court-circuit instantané Ii	(2–12) × In ou OFF
Protection du neutre	(0,5 / 1,0) × Ir ou OFF
Protection contre les défauts à la terre Ig	(0,1–1) × In ou OFF (en option)
Dimensions 3P / 4P (l×P×H)	107 × 165 × 101 / 142 × 165 × 101 mm (250) · 140 × 257 × 110 / 184 × 257 × 110 mm (400/630)

NORMES

Aucune indication de norme dans la documentation – sur demande.

INDICATIONS

Valeurs selon le catalogue LASK Appareillage de commutation (page 42–44), traduites. Courbes caractéristiques et plans cotés : catalogue général (en anglais), page 42–44. Autres exécutions, données et prix sur demande : info@lask.ch.

Disjoncteur ouvert (ACB) DKDW1

630–6300 A · 400/690 V · déclencheur intelligent



Le disjoncteur ouvert intelligent DKDW1 pour réseaux AC 50 Hz de 400 V et 690 V distribue l'énergie électrique jusqu'à 6300 A et protège les lignes et les équipements contre les surcharges, les sous-tensions, les courts-circuits et les défauts à la terre. Il est disponible en version fixe et en version débrochable.

DOMAINE D'APPLICATION

- Arrivées principales et tableaux principaux basse tension
- Réseaux soumis à des exigences élevées en matière de sécurité d'approvisionnement
- Jusqu'à 1000 A, également pour la protection des moteurs et le démarrage peu fréquent de moteurs (400 V)

CARACTÉRISTIQUES

- Déclencheur intelligent avec protection sélective
- Unités de commande 2H/3H avec interface de communication pour bus de terrain
- Télémesure, téléréglage, télésignalisation, télécommande
- Protection différentielle possible avec tore différentiel

CARACTÉRISTIQUES TECHNIQUES

Tailles Inm	2000, 3200, 4000, 6300 A
Courant assigné In	(400) 630–2000 A · 2000–3200 A · 3200–4000 A · 4000–6300 A
Tension assignée Ue	AC 50 Hz, 400 V / 690 V
Tension assignée d'isolement Ui	1000 V
Tension assignée de tenue aux chocs Uimp	12 kV
Nombre de pôles	3P / 4P
Icu à 400 V	100 / 100 / 138 / 138 kA
Icw (1 s) à 400 V	65 / 85 / 138 / 138 kA
Temps total de coupure	12–18 ms
Temps de fermeture	≤ 60 ms

MODÈLES / VARIANTES

Taille	In	Icu 400 / 690 V	Ics 400 / 690 V
DKDW1-2000	(400) 630–2000 A	100 / 65 kA	65 / 65 kA
DKDW1-3200	2000–3200 A	100 / 65 kA	85 / 65 kA
DKDW1-4000	3200–4000 A	138 / 105 kA	138 / 105 kA
DKDW1-6300	4000–6300 A	138 / 105 kA	138 / 105 kA

NORMES

Normes: IEC 60947-1, IEC 60947-2, IEC 60947-4-1

INDICATIONS

Valeurs selon le catalogue LASK Appareillage de commutation (page 61–62), traduites. Courbes caractéristiques et plans cotés : catalogue général (en anglais), page 61–62. Autres exécutions, données et prix sur demande : info@lask.ch.

Contacteurs de puissance DKAC / DKAC-F

9–800 A · 3P/4P · AC-3 jusqu'à 450 kW



Les contacteurs AC DKAC (9–95 A), DKC1 (115–225 A) et DKAC-F (115–800 A) sont de construction compacte et conviennent au démarrage et à la commande de moteurs triphasés, aux manœuvres fréquentes et à la commutation à distance de circuits. Associés à un relais thermique de surcharge, ils forment un démarreur-moteur.

DOMAINE D'APPLICATION

- Commandes de moteurs et démarreurs-moteurs
- Commutation à distance de circuits
- Batteries de condensateurs (contacteurs pour condensateurs 7,5–50 kvar)

CARACTÉRISTIQUES

- Nombreux contacts auxiliaires pour diverses applications
- Fonctionnement stable même en cas de fortes variations de tension
- Accessoires : blocs de contacts auxiliaires 1S+1Ö (frontaux) et 2S+2Ö (latéraux)
- Montage sur rail DIN et par vis

CARACTÉRISTIQUES TECHNIQUES

Courant assigné d'emploi Ie	9–225 A (DKAC/DKC1) · 115–800 A (DKAC-F)
Tension assignée d'emploi Ue	220–690 V (380/400 V, 660/690 V)
Tension assignée d'isolement Ui	690 V
Nombre de pôles	3P, 4P
Tensions de bobine Us	AC 24, 36, 48, 110, 127, 220/230, 240, 380/400, 415, 440 V (50 ou 50/60 Hz)
Durée de vie mécanique	4,5 à 10 millions de manœuvres (DKAC)
Indice de protection	IP20 (DKAC-09…40), IP10 (DKAC-50…95)
Température ambiante	−5 … +40 °C en service normal, limites −35 … +70 °C
Certification	CE, CB, CCC

MODÈLES / VARIANTES

Type	Ie AC-3 400 V	Puissance moteur AC-3 400 V	Ith AC-1
DKAC-09	9 A	4 kW	20 A
DKAC-12	12 A	5,5 kW	20 A
DKAC-18	18 A	7,5 kW	32 A
DKAC-25	25 A	11 kW	40 A
DKAC-32	32 A	15 kW	50 A
DKAC-40	38 A	18,5 kW	50 A
DKAC-50	50 A	22 kW	80 A
DKAC-65	65 A	30 kW	80 A
DKAC-80	80 A	37 kW	125 A
DKAC-95	95 A	45 kW	125 A
DKAC-F115	115 A	55 kW	–
DKAC-F150	150 A	75 kW	–
DKAC-F185	185 A	90 kW	–
DKAC-F225	225 A	110 kW	–
DKAC-F265	265 A	132 kW	–
DKAC-F330	330 A	160 kW	–
DKAC-F400	400 A	200 kW	–
DKAC-F500	500 A	250 kW	–
DKAC-F630	630 A	335 kW	–
DKAC-F780	780 A	400 kW	–
DKAC-F800	800 A	450 kW	–

VERSIONS LASK

Type	Indications selon le marquage de l'appareil
DKAC-09/3	AC-3 9 A · AC-1 20 A · TS EN 60947-4-1
DKAC-18/3	AC-3 18 A · AC-1 32 A · TS EN 60947-4-1
DKAC-32/3	AC-3 32 A · AC-1 50 A · TS EN 60947-4-1

NORMES

Normes: IEC 60947-1, IEC 60947-4-1

Versions LASK : indication de norme selon le marquage de l'appareil (voir le tableau Versions LASK).

ILLUSTRATIONS ET DESSINS



Illustration

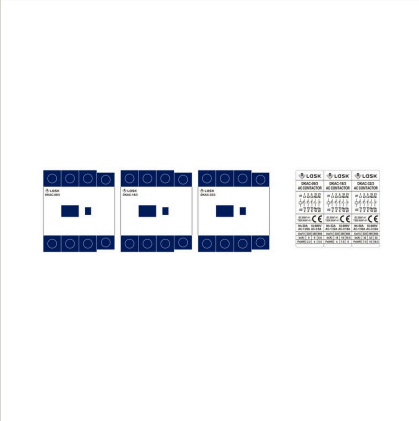

Dessin version LASK

INDICATIONS

Valeurs selon le catalogue LASK Appareillage de commutation (page 47–52), traduites. Courbes caractéristiques et plans cotés : catalogue général (en anglais), page 47–52. Versions LASK : indications selon le marquage de l'appareil. Autres exécutions, données et prix sur demande : info@lask.ch.

Mini-contacteurs DKAC-M

6–16 A · 3P/4P · bobine AC et DC · contacteur inverseur



Les contacteurs AC compacts DKAC-M conviennent au démarrage et à l'arrêt fréquents de moteurs triphasés ainsi qu'à la commutation à distance de circuits. Avec un relais thermique de surcharge, ils forment un démarreur-moteur complet.

DOMAINE D'APPLICATION

- Petites commandes de moteurs
- Commutation à distance de circuits
- Combinaisons de contacteurs inverseurs (exécution /N)

CARACTÉRISTIQUES

- Bobine AC ou DC (exécution /Z)
- Variantes de contacts 10 (3S+1S), 01 (3S+1Ö), 08 (2S+2Ö principaux), 40 (4S)
- Blocs de contacts auxiliaires F4-M, limiteurs de surtension FS-M

CARACTÉRISTIQUES TECHNIQUES

Courant assigné d'emploi Ie (AC-3, 400 V)	6, 9, 12, 16 A
Puissance moteur AC-3 400 V	2,2 / 4 / 5,5 / 7,5 kW
Tension assignée d'emploi Ue	220–690 V
Tension assignée d'isolement Ui	690 V
Ith (AC-1)	20 A
Tensions de bobine	AC 24–415 V; DC 12–220 V
Indice de protection	IP20
Certification	CE, CB

MODÈLES / VARIANTES

Type	Ie AC-3 400 V	kW 400 V	Variantes de contacts
DKAC-M06	6 A	2,2 kW	10, 01, 04, 08
DKAC-M09	9 A	4 kW	10, 01, 04, 08
DKAC-M12	12 A	5,5 kW	10, 01, 04, 08
DKAC-M16	16 A	7,5 kW	10, 01, 04, 08

NORMES

Normes: IEC 60947-1, IEC 60947-4-1

INDICATIONS

Valeurs selon le catalogue LASK Appareillage de commutation (page 53–58), traduites. Courbes caractéristiques et plans cotés : catalogue général (en anglais), page 53–58. Autres exécutions, données et prix sur demande : info@lask.ch.

Contacteurs modulaires ICT

ICT, DK-MC · 1–4 pôles · 16–100 A · AC7a / AC7b



Avec 1P à 4P et des courants assignés de 16 A à 100 A, les contacteurs modulaires ICT couvrent la plupart des applications – pour charges ohmiques (AC7a) et inductives (AC7b). Ils peuvent être combinés avec des fonctions auxiliaires, de protection et de signalisation.

DOMAINE D'APPLICATION

- Commutation à distance de l'éclairage, du chauffage, de la ventilation et des stores
- Eau chaude et ventilation mécanique
- Délestage de circuits non prioritaires

CARACTÉRISTIQUES

- Signalisation ouvert/fermé par contact auxiliaire
- Double commande pour ordres impulsionnels ou permanents
- Commande conforme TBTS à 12/24/48 V AC

CARACTÉRISTIQUES TECHNIQUES

Tension assignée Ue	250 V AC (1P, 2P) · 400 V AC (3P, 4P), 50 ou 60 Hz
Courant assigné	16–100 A
Durée de vie électrique	100'000 manœuvres, max. 100 manœuvres par jour
Tension d'isolement	500 V AC
Tension assignée de tenue aux chocs Uimp	2,5 kV (4 kV à 12/24/48 V AC)
Indice de protection	IP20, IP40 en coffret
Température de service	–5 … +60 °C (stockage –40 … +70 °C)
Tropicalisation	Traitement 2 (95 % d'humidité relative à 55 °C)

VERSIONS LASK

Type	Indications selon le marquage de l'appareil
DK-MC25-2	2 contacts NO · Ie 25 A (AC-7a) · Ue 250 V~ · Ui 500 V~ · bobine 230 V~, 50/60 Hz · EN/IEC 61095
DK-MC63-2	2 contacts NO · Ie 63 A (AC-7a) · Ue 250 V~ · Ui 500 V~ · bobine 230 V~, 50/60 Hz · EN/IEC 61095

NORMES

Aucune indication de norme dans la documentation – sur demande.

Versions LASK : indication de norme selon le marquage de l'appareil (voir le tableau Versions LASK).

ILLUSTRATIONS ET DESSINS



Illustration

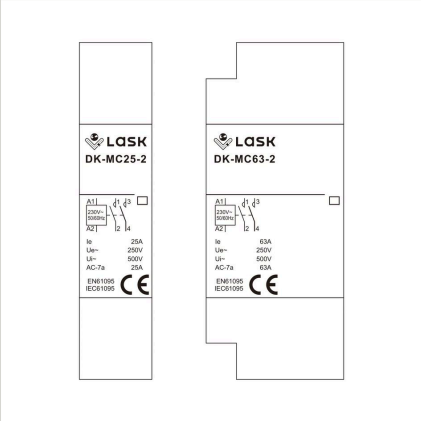

Dessin version LASK

INDICATIONS

Valeurs selon le catalogue LASK Appareillage de commutation (page 59–60), traduites. Courbes caractéristiques et plans cotés : catalogue général (en anglais), page 59–60. Versions LASK : indications selon le marquage de l'appareil. Autres exécutions, données et prix sur demande : info@lask.ch.

Relais thermique de surcharge DKTR1

0,1–630 A · sensible à la perte de phase · compensé en température



Les relais thermiques de surcharge DKTR1 (DKTR1-25, -36, -93, -150, -200, -630) protègent de manière fiable les moteurs triphasés contre les surintensités, dans des réseaux jusqu'à 660 V, AC 50/60 Hz. Le mécanisme différentiel et la compensation en température assurent un comportement stable. Ils se montent directement sur les contacteurs.

DOMAINE D'APPLICATION

- Protection des moteurs en combinaison avec des contacteurs
- Démarreurs-moteurs dans l'industrie et l'artisanat

CARACTÉRISTIQUES

- Mécanisme différentiel (perte de phase)
- Compensation en température
- Socle de montage pour montage séparé (DKTR1-25/36/93)

CARACTÉRISTIQUES TECHNIQUES

Tension assignée	jusqu'à 660 V, AC 50/60 Hz
Plage de réglage	0,1 A à 630 A selon le type
Caractéristique de déclenchement	1,05 × Ie : pas de déclenchement en 2 h · 1,2 × Ie : déclenchement < 2 h · 1,5 × Ie : < 4 min · 7,2 × Ie : 2–10 s (≤ 63 A) ou 4–10 s (> 63 A)

MODÈLES / VARIANTES

Type	Plages de réglage (A)
DKTR1-25	0,1–0,16 · 0,16–0,25 · 0,25–0,4 · 0,4–0,63 · 0,63–1 · 1–1,6 · 1,6–2,5 · 2,5–4 · 4–6 · 5,5–8 · 7–10 · 9–13 · 12–18 · 17–25
DKTR1-36	23–32 · 30–40
DKTR1-93	17–25 · 23–32 · 30–40 · 37–50 · 48–65 · 55–70 · 63–80 · 80–93
DKTR1-150	80–104 · 95–120 · 110–140 · 90–150
DKTR1-200	30–50 · 48–80 · 60–100 · 90–150
DKTR1-630	132–220 · 200–330 · 300–500 · 380–630

NORMES

Norme: IEC 60947-4-1

INDICATIONS

Valeurs selon le catalogue LASK Appareillage de commutation (page 67–69), traduites. Courbes caractéristiques et plans cotés : catalogue général (en anglais), page 67–69. Autres exécutions, données et prix sur demande : info@lask.ch.

Disjoncteur-moteur DMK

DMK25 / DMK32 / DMK80 · 0,16–80 A



Les disjoncteurs-moteurs DMK sont de construction modulaire et compacte, avec un comportement de commutation et de protection fiable et un déclencheur thermique intégré. Le disjoncteur et le contacteur peuvent être utilisés pour le démarrage direct de moteurs.

DOMAINE D'APPLICATION

- Démarrage direct de moteurs triphasés
- Protection des moteurs dans les machines et installations

CARACTÉRISTIQUES

- Exécution à boutons-poussoirs (magnéto-thermique)
- Exécution à commande rotative, magnéto-thermique ou uniquement magnétique
- Boîtier UV2/UV3 jusqu'à IP65

CARACTÉRISTIQUES TECHNIQUES

Courants assignés	DMK25 : 0,16 à 25 A · DMK32 : 32 A · DMK80 : 40 à 80 A
Indice de protection avec boîtier	jusqu'à IP65 (UV2/UV3)

MODÈLES / VARIANTES

Type	Courants assignés
DMK25	0,16 · 0,25 · 0,4 · 0,63 · 1 · 1,6 · 2,5 · 4 · 6,3 · 10 · 14 · 18 · 23 · 25 A
DMK32	32 A
DMK80	40 · 50 · 63 · 80 A

NORMES

Normes: IEC 60947-2, IEC 60947-4-1, EN 60947-1

INDICATIONS

Valeurs selon le catalogue LASK Appareillage de commutation (page 74), traduites. Courbes caractéristiques et plans cotés : catalogue général (en anglais), page 74. Autres exécutions, données et prix sur demande : info@lask.ch.

Interrupteur horaire analogique

Programme journalier · 96 segments de 15 min · 100 h de réserve de marche



Interrupteur horaire électromécanique à servomoteur pour les récepteurs qui doivent fonctionner chaque jour à des heures déterminées – par exemple chauffages au sol, chauffe-eau ou éclairage.

DOMAINE D'APPLICATION

- Arrosage de parcs et irrigation agricole
- Éclairage public
- Sonneries d'école
- Installations de chauffage et de refroidissement

CARACTÉRISTIQUES

- Cadran de programmation à 96 segments (de 15 min chacun), 24 h sur un cadran
- Réserve de marche jusqu'à 100 h en cas de panne de courant
- Contact auxiliaire indépendant pour circuits AC et DC jusqu'à 400 V
- Fonctionnement manuel ou automatique

CARACTÉRISTIQUES TECHNIQUES

Tension d'alimentation	220 V / 50 Hz
Programme	24 h, 96 segments de 15 min
Réserve de marche	jusqu'à 100 h
Contact auxiliaire	AC/DC jusqu'à 400 V
Montage	Rail DIN selon EN 50022

NORMES

Aucune indication de norme dans la documentation – sur demande.

Remarque

Ne pas monter directement à côté de contacteurs ; protéger séparément par un disjoncteur de protection de ligne.

INDICATIONS

Valeurs selon le catalogue LASK Appareillage de commutation (page 75), traduites. Courbes caractéristiques et plans cotés : catalogue général (en anglais), page 75. Autres exécutions, données et prix sur demande : info@lask.ch.

Tore différentiel DTT

Ø 40–210 mm · 200/1 A · pour relais différentiels



Les tores différentiels annulaires DTT détectent les courants de défaut à la terre et sont combinés avec des relais différentiels – pour réseaux monophasés et triphasés avec ou sans conducteur neutre.

DOMAINE D'APPLICATION

- Surveillance des courants de défaut en combinaison avec le relais différentiel ELR
- Réseaux monophasés et triphasés, avec ou sans conducteur neutre

CARACTÉRISTIQUES

- Diamètre intérieur 40, 80, 120, 160, 210 mm
- Montage en saillie avec fentes de fixation
- Bornes secondaires enfichables
- Boîtier en matière plastique ignifuge

CARACTÉRISTIQUES TECHNIQUES

Construction	tore fermé
Rapport de transformation	200/1 A
Tension du réseau	max. 720 V
Fréquence	50 ou 60 Hz
Essai d'isolement	3 kV, 1 min
Distance tore–relais	< 1 m
Température de service	0 … +55 °C (stockage −25 … +55 °C)
Humidité de l'air	jusqu'à 95 % HR

MODÈLES / VARIANTES

Type	Ø intérieur A	Dimensions extérieures B × C (mm)
CT-40	41 mm	88 × 74
CT-80	81 mm	133 × 120
CT-120	121 mm	172,5 × 158
CT-160	161 mm	212,5 × 188
CT-210	211 mm	262,5 × 248

NORMES

Aucune indication de norme dans la documentation – sur demande.

INDICATIONS

Valeurs selon le catalogue LASK Appareillage de commutation (page 63–64), traduites. Courbes caractéristiques et plans cotés : catalogue général (en anglais), page 63–64. Autres exécutions, données et prix sur demande : info@lask.ch.

Relais différentiel ELR

30 mA–30 A · 0–3 s · avec tore différentiel



Le relais différentiel ELR surveille, en combinaison avec un tore différentiel, le courant de défaut à la terre et signale ou déclenche lorsque la valeur réglée est dépassée.

DOMAINE D'APPLICATION

- Surveillance des défauts à la terre dans les tableaux de distribution
- Combinaison avec des disjoncteurs de puissance via un déclencheur à émission de courant

CARACTÉRISTIQUES

- 25 niveaux de sensibilité de 30 mA à 30 A
- 9 niveaux de temporisation de 0 ms à 3 s
- Affichage du niveau de courant de défaut (5 LED)
- Surveillance de la liaison avec le tore
- Test et réarmement à distance, préalarme à 50 %

CARACTÉRISTIQUES TECHNIQUES

Sensibilité	30 mA à 30 A (25 niveaux), précision +0 / −15 %
Temporisation	instantané, 50, 100, 150, 250, 350, 500 ms, 1 s, 3 s (± 5 %)
Tension auxiliaire	110 V AC ± 10 % ou 240 V ; 90–120 V AC ; 50/60 Hz ; < 3 VA
Sortie	Contact inverseur, 6 A / 250 V AC (cos φ = 1), temps propre max. 15 ms
Durée de vie	100'000 électriques / 5 × 10^6 mécaniques
Montage	Panneau frontal, rail DIN ou vis
Poids	0,3 kg

NORMES

Aucune indication de norme dans la documentation – sur demande.

INDICATIONS

Valeurs selon le catalogue LASK Appareillage de commutation (page 65–66), traduites. Courbes caractéristiques et plans cotés : catalogue général (en anglais), page 65–66. Autres exécutions, données et prix sur demande : info@lask.ch.

Inverseur de source automatique DATS (ATS)

2P / 4P · 6–63 A · commutation < 50 ms



L'inverseur de source automatique DATS est un appareil de commutation de classe PC à deux positions (alimentation principale A, alimentation de secours B) pour réseaux AC 50–60 Hz de 6 A à 63 A. En cas de défaillance de l'alimentation principale, il commute sur l'alimentation de secours en 50 ms.

DOMAINE D'APPLICATION

- Commutation réseau / alimentation de secours
- Alimentation à faible interruption de récepteurs importants

CARACTÉRISTIQUES

- Classe PC : établit et supporte le courant de charge sans établir de courant de court-circuit
- Sélection manuel/automatique et indicateurs de position pour chaque alimentation
- Montage vertical ou horizontal dans l'armoire

CARACTÉRISTIQUES TECHNIQUES

Courant assigné d'emploi Ie	6, 10, 16, 20, 25, 32, 40, 50, 63 A
Nombre de pôles	2P, 4P
Tension assignée Ue	AC 220 V / AC 110 V, 50/60 Hz
Tension assignée d'isolement Ui	690 V
Tension assignée de tenue aux chocs Uimp	8 kV
Courant de court-circuit conditionnel Iq	50 kA (avec fusible RT16-00-63A)
Temps de commutation	< 50 ms
Durée de vie	> 26’000 mécaniques / > 1500 électriques
Catégorie d'emploi	AC-31B
Indice de protection	IP30
Température ambiante	−5 … +40 °C (stockage −25 … +55 °C)
Raccordement	1–25 mm², vis M5, 3,0 Nm

NORMES

Aucune indication de norme dans la documentation – sur demande.

INDICATIONS

Valeurs selon le catalogue LASK Appareillage de commutation (page 70–71), traduites. Courbes caractéristiques et plans cotés : catalogue général (en anglais), page 70–71. Autres exécutions, données et prix sur demande : info@lask.ch.

Inverseur de source manuel MCB-CO

1–4 pôles · 16–125 A · position I-0-II



L'inverseur de source manuel MCB-CO peut, dans des conditions normales, établir, supporter et couper le courant de charge et fonctionne comme interrupteur-sectionneur – par exemple pour la commutation entre deux alimentations.

DOMAINE D'APPLICATION

- Commutation manuelle réseau / alimentation de secours
- Commutation entre deux récepteurs ou deux alimentations

CARACTÉRISTIQUES

- Séquence de commutation 1-0-2
- Fixation rapide sur rail DIN EN 60715 (35 mm)

CARACTÉRISTIQUES TECHNIQUES

Tension assignée	240/415 V~, 50/60 Hz
Courant assigné	16, 25, 32, 40, 63, 80, 100, 125 A
Nombre de pôles	1, 2, 3, 4
Positions de commutation	1-0-2
Durée de vie	1500 électriques / 8500 mécaniques
Indice de protection	IP20
Température ambiante	−5 … +40 °C
Section de raccordement	50 mm²
Largeur	18 mm par pôle (1P 18, 2P 36, 3P 54, 4P 72 mm)

NORMES

Aucune indication de norme dans la documentation – sur demande.

INDICATIONS

Valeurs selon le catalogue LASK Appareillage de commutation (page 72–73), traduites. Courbes caractéristiques et plans cotés : catalogue général (en anglais), page 72–73. Autres exécutions, données et prix sur demande : info@lask.ch.

Dispositif de détection d'arc AFDD AFD-32

AFD-32 · 1P+N · C32 · IΔn 30 mA · 230 V~



Le modèle AFD-32 est un dispositif de détection de défaut d'arc (AFDD) selon IEC 62606 au design LASK. Selon le marquage de l'appareil, il réunit en un seul appareil la détection des arcs de défaut, la protection de ligne selon IEC 60898 et un déclenchement différentiel à 30 mA.

DOMAINE D'APPLICATION

- Circuits terminaux en 230 V~, 50/60 Hz
- Tableaux de distribution avec rail DIN 35 mm

CARACTÉRISTIQUES

- Bouton de test « Arc Test » pour la détection des arcs de défaut
- Indicateurs de fonctionnement et de déclenchement sur arc de défaut
- Raccordements N et L en haut et en bas

CARACTÉRISTIQUES TECHNIQUES

Type	AFD-32
Nombre de pôles	1P+N
Tension assignée	230 V~, 50/60 Hz
Courbe / courant assigné	C32
Pouvoir de coupure	6000 A
Courant différentiel assigné IΔn	30 mA
Temps de coupure	t ≤ 0,1 s

NORMES

Normes: IEC 62606, IEC 60898

ILLUSTRATIONS ET DESSINS

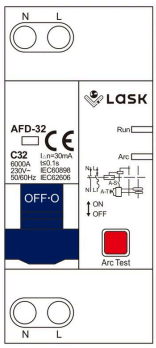

Dessin version LASK

INDICATIONS

Valeurs selon le marquage de l'appareil LASK (design du produit). Autres exécutions, données et prix sur demande : info@lask.ch.

Extincteur à aérosol QRR0.01G/S-CFLC

QRR0.01G/S-CFLC · Densité d'extinction 100 g/m³ · Déclenchement à 170 °C

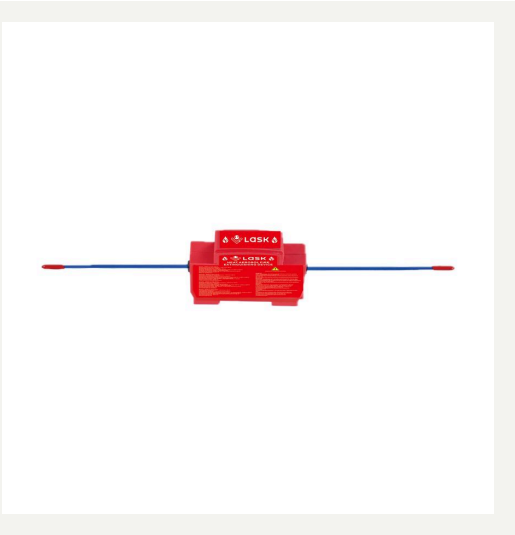

Extincteur compact à aérosol à déclenchement thermique au design LASK. L'extinction automatique est activée par des flammes nues ou à 170 °C.

DOMAINE D'APPLICATION

- Protection incendie automatique par aérosol à déclenchement thermique
- Domaine d'application, taille du local et montage sur demande

CARACTÉRISTIQUES

- Déclenchement automatique par flamme nue ou à 170 °C
- Étiquette multilingue (allemand, anglais, français, italien)

CARACTÉRISTIQUES TECHNIQUES

Modèle	QRR0.01G/S-CFLC
Densité d'extinction	100 g/m³
Température de surface du boîtier	≤ 200 °C
Distance de sécurité thermique	0,3 m ≤ 75 °C · 0,12 m ≤ 200 °C · 0,05 m ≤ 400 °C
Déclenchement	flamme nue ou 170 °C

NORMES

Normes et certification: sur demande

Remarque

Après le déclenchement, ne pas toucher l'appareil avant que le boîtier n'ait refroidi. L'appareil ne doit pas être ouvert sans autorisation d'un professionnel.

ILLUSTRATIONS ET DESSINS

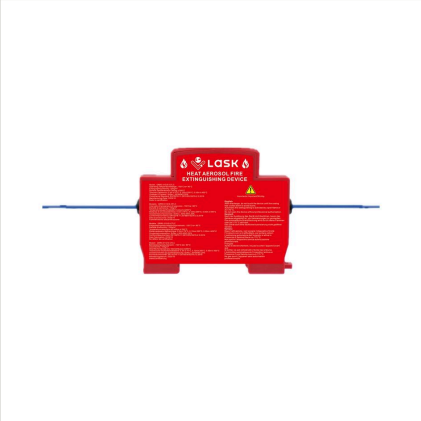

Étiquette

INDICATIONS

Valeurs selon le marquage de l'appareil LASK (design du produit). Autres exécutions, données et prix sur demande : info@lask.ch.

Boîte de jonction PV DC-1V1 / AC-1V1

DC-1V1 · AC-1V1 · IP65 · câblé en usine



Boîtes de jonction (combiner box) pour installations photovoltaïques en deux configurations : DC-1V1 avec protection contre les surtensions et sectionnement, AC-1V1 avec protection différentielle et contre les surtensions. Les composants sont câblés en usine.

DOMAINE D'APPLICATION

- Installations photovoltaïques : côté DC (DC-1V1) et côté AC (AC-1V1)
- Montage à l'extérieur (indice de protection IP65)

CARACTÉRISTIQUES

- Construction compacte, montage simple
- Équipement complet pour protéger le fonctionnement de l'installation
- Indice de protection IP65, pour l'extérieur, étanche à l'eau
- Composants câblés en usine

CARACTÉRISTIQUES TECHNIQUES

Exécutions	DC-1V1 (protection contre les surtensions et sectionnement) · AC-1V1 (protection différentielle et contre les surtensions)
Indice de protection	IP65
Dimensions DC-1V1 (l × H × P)	183 × 170 × 95 mm · entraxe de fixation 144 × 105 mm
Dimensions AC-1V1 (l × H × P)	129 × 170 × 95 mm · entraxe de fixation 90 × 105 mm
Entrées de câbles	Ø 20,8 / 29,8 / 37,4 mm (DC-1V1 : 3 pièces, espacement 50 mm · AC-1V1 : 2 pièces)

CONFIGURATION DC-1V1 – PROTECTION CONTRE LES SURTENSIONS ET SECTIONNEMENT

Composant	Type	Pôles	Tension assignée	Courant assigné	Quantité
Sectionneur DC	DS1-32	2P	600 V DC	32 A	1
Parafoudre DC	SPD-40	2P	600 V DC	T2 – 40 kA	1
Fusible DC	DF3-32	1P	1000 V DC	32 A	2

CONFIGURATION AC-1V1 – PROTECTION DIFFÉRENTIELLE ET CONTRE LES SURTENSIONS

Composant	Type	Pôles	Tension assignée	Courant assigné	Quantité
Disjoncteur différentiel FI/LS, type AC	RCO-2E	2P	230 V AC	16 A / 300 mA	1
Parafoudre AC	SPD-40	1P	275 V AC	T2 – 40 kA	1

EXÉCUTION

DC-1V1 · AC-1V1

NORMES

Aucune indication de norme dans la documentation – sur demande.

ILLUSTRATIONS ET DESSINS



AC-1V1 · version LASK

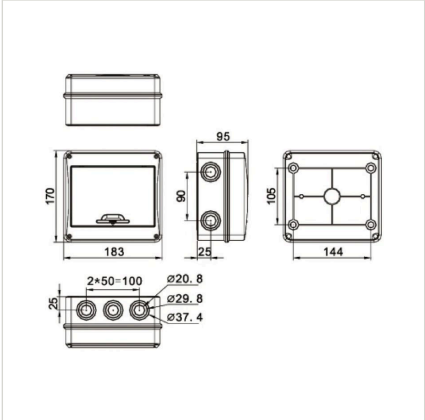

DC-1V1 · plan coté (mm)

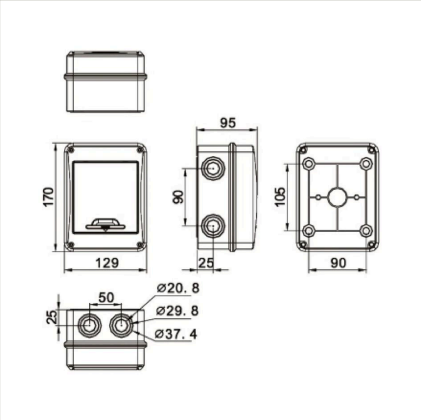

AC-1V1 · plan coté (mm)

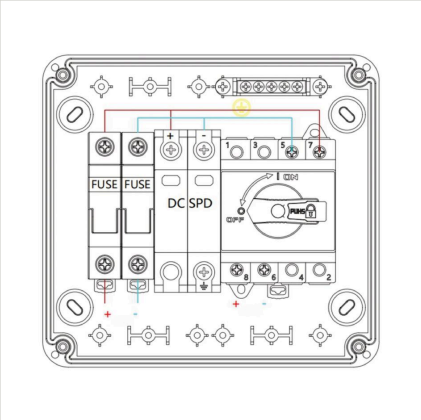

DC-1V1 · schéma électrique

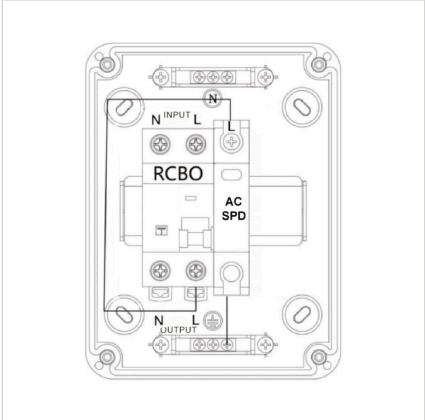

AC-1V1 · schéma électrique

INDICATIONS

Valeurs selon la fiche produit LASK « Combiner Box ». Autres exécutions, données et prix sur demande : info@lask.ch.