KATALOG 2026

LASK Schaltgeräte

Datenblätter · Deutsch (Schweiz)

Installationsgeräte	8 Serien
Leistungsschalter	4 Serien
Motor & Steuerung	6 Serien
Überwachung & Umschaltung	4 Serien
Brandschutz	2 Serien
Photovoltaik	1 Serie

Werte gemäss LASK-Katalog «Low Voltage Switchgear», LASK-Gerätebeschriftungen und LASK-Produktblatt «Combiner Box».
Preise und Lieferfristen mit der Offerte. Technische Änderungen vorbehalten.

LASK Schweiz GmbH · Hertistrasse 27a · 8304 Wallisellen · lask.ch · UID CHE-240.437.752
Stand 18.11.2026

Inhalt

INSTALLATIONSGERÄTE

Leitungsschutzschalter (MCB) 4
MBC/MBD, SD-6 · 1–4-polig · bis 125 A · Charakteristik B, C, D

Leitungsschutzschalter 1P+N mit Neutralleiterschalter 6
1P+N · bis 63 A · mechanische Einschaltverriegelung

FI-Schutzschalter (RCCB) 7
RCA/RCB/RCK, SAK-2/SAK-4 · 2- und 4-polig · Typ AC, A, A selektiv, B

FI/LS-Schalter DKR6-1 10
1P+N · 6–32 A · Typ AC/A · 6 kA

FI/LS-Schalter Typ B / B+ (RCO) 12
RCO · 2P / 4P · 6–63 A · Typ B, B+ · LASK-Ausführungen RCO-2M/4M: Typ A

Lasttrennschalter MBC-ISO 14
1–4-polig · 20–125 A · Hutschiene

Überspannungsschutz (SPD) AC und DC 16
DK-A15/A25 · DK-T1T2-AC · DK-T2-AC · DK-T2-DC bis 1200 V

DC-Leitungsschutzschalter MBD-10DC 18
MBD-10DC · DC 500 V · C20 · 10’000 A · IEC 60947-2

LEISTUNGSSCHALTER

Kompaktleistungsschalter (MCCB) 20
DMF fest · DMA einstellbar · DML mit Fehlerstromschutz · DKM6E bis 1600 A

DC-Kompaktleistungsschalter 23
DKDM5DC · 63–800 A · bis DC 1500 V

Elektronischer Kompaktleistungsschalter DMAE 25
40–630 A · elektronischer Auslöser mit LSI(G)

Offener Leistungsschalter (ACB) DKDW1 26
630–6300 A · 400/690 V · intelligenter Auslöser

MOTOR & STEUERUNG

Leistungsschütze DKAC / DKAC-F 28
9–800 A · 3P/4P · AC-3 bis 450 kW

Mini-Schütze DKAC-M 31
6–16 A · 3P/4P · AC- und DC-Spule · Wendeschütz

Installationsschütze ICT 33
ICT, DK-MC · 1–4-polig · 16–100 A · AC7a / AC7b

Thermisches Überlastrelais DKTR1 35
0,1–630 A · Phasenausfallempfindlich · temperaturkompensiert

Motorschutzschalter DMK 37
DMK25 / DMK32 / DMK80 · 0,16–80 A

Analoge Zeitschaltuhr 38
Tagesprogramm · 96 Segmente à 15 min · 100 h Gangreserve

ÜBERWACHUNG & UMSCHALTUNG

Summenstromwandler DTT **39**
Ø 40–210 mm · 200/1 A · für Fehlerstromrelais

Fehlerstromrelais ELR **41**
30 mA–30 A · 0–3 s · mit Summenstromwandler

Automatischer Netzumschalter DATS (ATS) **42**
2P / 4P · 6–63 A · Umschaltung < 50 ms

Manueller Umschalter MCB-CO **44**
1–4-polig · 16–125 A · Stellung I-0-II

BRANDSCHUTZ

Brandschutzschalter AFDD AFD-32 **45**
AFD-32 · 1P+N · C32 · IΔn 30 mA · 230 V~

Aerosol-Feuerlöschgerät QRR0.01G/S-CFLC **47**
QRR0.01G/S-CFLC · Löschdichte 100 g/m³ · Auslösung bei 170 °C

PHOTOVOLTAIK

PV-Combiner-Box DC-1V1 / AC-1V1 **49**
DC-1V1 · AC-1V1 · IP65 · ab Werk verdrahtet

Leitungsschutzschalter (MCB)

MBC/MBD, SD-6 · 1–4-polig · bis 125 A · Charakteristik B, C, D



Die Leitungsschutzschalter der Typen MBC-4.5, MBC-6, MBD-10, MBC-H, MBC-6DC und MBC-10DC schützen Stromkreise gegen Kurzschluss und Überlast und dienen zum Schalten und Trennen – in Wohnbauten ebenso wie in gewerblichen und industriellen Verteilungen.

EINSATZBEREICH

- Wohnbau-Installationen
- Gewerbliche und industrielle Verteilungen
- Charakteristik B: ohmsche Lasten, Beleuchtung, lange Leitungen
- Charakteristik C: Steckdosen, kleine Motoren, gemischte Lasten
- Charakteristik D: hohe Einschaltströme wie grosse Motoren und Transformatoren
- DC-Ausführungen (MBC-6DC, MBC-10DC) für Gleichstromkreise

MERKMALE

- Hohes Kurzschluss-Schaltvermögen
- Doppelte Anschlussmöglichkeit: Sammelschiene sowie flexible und starre Leiter
- Rot/grüne Schaltstellungsanzeige
- Sprungschaltwerk für schnelles Schliessen der Kontakte
- Gehäuse aus schwer entflammbarem, schlagfestem Kunststoff
- Kombinierbar mit modularem Zubehör

TECHNISCHE DATEN

Polzahl	1, 2, 3, 4 (DC: 1, 2, 4)
Bemessungsstrom In (bei 30 °C)	2–63 A; MBC-H 80, 100, 125 A; DC 6–63 A
Auslösecharakteristik	B (3–5 × In), C (5–10 × In), D (10–20 × In); DC-Typen: C (7–14 × In)
Bemessungsspannung Ue	AC 230/400 V (1P), 400 V (2–4P) · MBC-6DC: DC 250 V (1P), 500 V (2P), 1000 V (4P) · MBC-10DC: DC 48 V (1P), 110 V (2P), 250 V (4P)
Bemessungsisolationsspannung Ui	AC 690 V; DC 440 V
Bemessungsstossspannung Uimp	6 kV
Schaltvermögen Ics	4,5 kA (MBC-4.5) · 6 kA (MBC-6, MBC-6DC) · 10 kA (MBD-10, MBC-H, MBC-10DC)
Energiebegrenzungsklasse	3
Elektrische Lebensdauer	3000–6000 Schaltspiele je nach Typ
Mechanische Lebensdauer	20’000 Schaltspiele
Schutzart	IP20
Betriebstemperatur	−30 … +60 °C (Lagerung −40 … +70 °C)
Anschlussquerschnitt	1–25 mm² (MBC-H 25–50 mm²)
Montage	35-mm-Hutschiene (EN 60715), Farbe RAL 7035

MODELLE / VARIANTEN

Typ	Ics	Netz	Charakteristik
MBC-4.5	4,5 kA	AC, 2–63 A	B, C, D
MBC-6	6 kA	AC, 2–63 A	B, C, D
MBD-10	10 kA	AC, 2–63 A	B, C, D
MBC-H	10 kA	AC, 80–125 A	B, C, D
MBC-6DC	6 kA	DC, 6–63 A	C
MBC-10DC	10 kA	DC, 6–63 A	C

LASK-AUSFÜHRUNGEN

Typ	Angaben laut Gerätebeschriftung
SD-6	1-, 3- und 4-polig · C6 / C16 (abgebildet) · 240/415 V~ · 50/60 Hz · Schaltvermögen 6000 A · IEC/EN 60898-1

NORMEN

Normen: IEC 60898-1, IEC 60947-2

LASK-Ausführungen: Normangabe laut Gerätebeschriftung (siehe Tabelle LASK-Ausführungen).

TÜV

TÜV Rheinland Bauart geprüft

Modell SD-6 · Norm EN 60898-1:2019 · Prüfbericht-Nr. TR250FQM 001 vom 26.08.2025.
Der Prüfbericht gilt nur für die genannten Modelle, nicht für die übrigen Typen dieser Serie. Prüfbericht auf Anfrage.

ABBILDUNGEN UND ZEICHNUNGEN



Abbildung



Abbildung

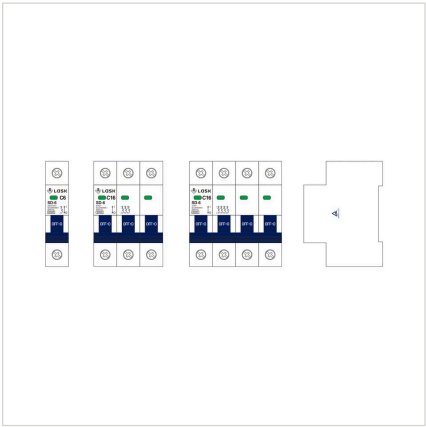

Zeichnung LASK-Ausführung

ANGABEN

Werte gemäss LASK-Katalog Schaltgeräte (Seite 4–8), ins Deutsche übersetzt. Kennlinien und Masszeichnungen: Gesamtkatalog (Englisch), Seite 4–8. LASK-Ausführungen: Angaben gemäss Gerätebeschriftung. Weitere Ausführungen, Daten und Preise auf Anfrage: info@lask.ch.

Leitungsschutzschalter 1P+N mit Neutralleiterschalter

1P+N · bis 63 A · mechanische Einschaltverriegelung

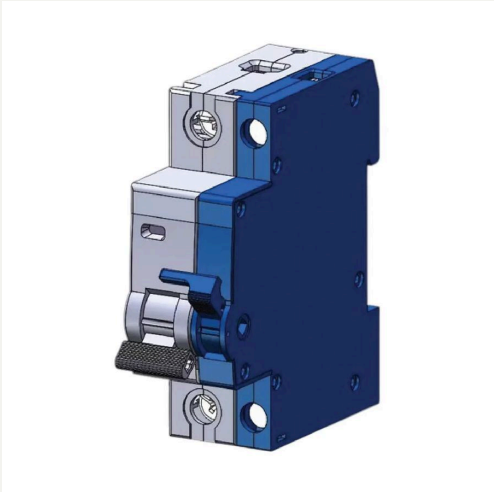

1P+N-Leitungsschutzschalter mit unabhängigem Neutralleiterpol: Der Aussenleiterpol (L) schützt gegen Überlast und Kurzschluss, der Neutralleiterpol (N) dient der Trennung und ist mit einer einseitigen mechanischen Verriegelung ausgestattet. Mit einem Bemessungsstrom bis 63 A geht er über die übliche 40-A-Grenze herkömmlicher DPN-Geräte hinaus.

EINSATZBEREICH

- Kompakte Verteilungen mit höheren Bemessungsströmen
- Abgänge, bei denen der Neutralleiter getrennt werden soll

MERKMALE

- Einschaltreihenfolge erzwungen: zuerst N, dann L
- Ausschalten ohne vorgeschriebene Reihenfolge (empfohlen: zuerst L, dann N)
- Bei Auslösung bleibt der N-Pol in seiner Stellung und muss von Hand geöffnet werden
- Der N-Pol trennt nur – er schaltet weder Last- noch Fehlerströme

TECHNISCHE DATEN

Ausführung	1P+N (L geschützt, N trennend)
Bemessungsstrom	bis 63 A
Verriegelung	mechanisch, nur beim Einschalten wirksam

NORMEN

Keine Normangabe in den Unterlagen – auf Anfrage.

Hinweis

Den Neutralleiterpol nicht ausschalten, solange der Leitungsschutzschalter eingeschaltet ist.

ANGABEN

Werte gemäss LASK-Katalog Schaltgeräte (Seite 9), ins Deutsche übersetzt. Kennlinien und Masszeichnungen: Gesamtkatalog (Englisch), Seite 9. Weitere Ausführungen, Daten und Preise auf Anfrage: info@lask.ch.

FI-Schutzschalter (RCCB)

RCA/RCB/RCK, SAK-2/SAK-4 · 2- und 4-polig · Typ AC, A, A selektiv, B



Die FI-Schutzschalter RCA-2/AC, RCA-4/AC, RCA-2/A, RCA-4/A, RCB-2/AC, RCB-4/AC, RCB-2/A+s, RCB-4/A+s, RCK-2 und RCK-4 schützen Personen bei indirektem Berühren und bieten Zusatzschutz bei direktem Berühren. Zudem schützen sie Anlagen vor Brandgefahr durch Isolationsfehler.

EINSATZBEREICH

- Wohnbau-Installationen
- Gewerbliche und industrielle Verteilungen
- Typ B: Anlagen mit Frequenzumrichtern, Photovoltaik und Leistungselektronik

MERKMALE

- Typ AC: sinusförmige Wechselfehlerströme (IEC/EN 61008)
- Typ A: zusätzlich pulsierende Gleichfehlerströme (IEC/EN 61008)
- Typ B: alle Fehlerstromarten bis 1 kHz, auch glatte Gleichfehlerströme (IEC/EN 62423)
- Selektive Ausführung mit Verzögerung
- Prüftaste und Fehleranzeige, Gehäuseteile aus PA66 (960 °C)
- Hohe Festigkeit gegen Stossströme (Fehlauslöseschutz)

TECHNISCHE DATEN

Polzahl	2 oder 4
Bemessungsstrom In	25, 32, 40, 63, 80, 100 A (Typ B: 25, 40, 63 A)
Bemessungsfehlerstrom IΔn	30, 100, 300 mA (Typ B: 30, 300 mA)
Fehlerstromart	AC, A, A selektiv, B
Bemessungsspannung Ue	230 V (2P) / 400 V (4P)
Frequenz	50–60 Hz
Bemessungsisolationsspannung Ui	500 V
Bemessungsstossspannung Uimp	6 kV (Typ B: 4 kV)
Bedingter Kurzschlussstrom Inc/IΔc	6 kA bzw. 10 kA je nach Typ
Elektrische Lebensdauer	6000–10’000 Schaltspiele
Mechanische Lebensdauer	20’000 Schaltspiele
Schutzart	IP20 (im Gehäuse IP40)
Umgebungstemperatur	−25 … +60 °C (Lagerung −40 … +70 °C)
Baubreite	35 mm (2P), 70 mm (4P)

Anschlussquerschnitt	2,5–25 mm², 35-mm-Hutschiene (EN 60715)

MODELLE / VARIANTEN

Typ	Pole	Fehlerstromart	In	IΔn
RCA-2/AC, RCA-4/AC	2 / 4	AC	25–100 A	30/100/300 mA
RCA-2/A, RCA-4/A	2 / 4	A	25–100 A	30/100/300 mA
RCB-2/AC, RCB-4/AC	2 / 4	AC	25–100 A	30/100/300 mA
RCB-2/A+s, RCB-4/A+s	2 / 4	A, selektiv	25–100 A	30/100/300 mA
RCK-2, RCK-4	2 / 4	B	25, 40, 63 A	30/300 mA

LASK-AUSFÜHRUNGEN

Typ	Angaben laut Gerätebeschriftung
SAK-2	2-polig · In 40 A · IΔn 30 mA · Un 240 V~ · Im 500 A · 6000 A · –25 °C · IEC/EN 61008-1
SAK-4	4-polig · In 40 A · IΔn 30 mA · Un 415 V~ · Im 500 A · 6000 A · –25 °C · IEC/EN 61008-1

NORMEN

Keine Normangabe in den Unterlagen – auf Anfrage.

LASK-Ausführungen: Normangabe laut Gerätebeschriftung (siehe Tabelle LASK-Ausführungen).

TÜV

TÜV Rheinland Bauart geprüft

Modell SAK-2, SAK-4 · Norm EN 61008-1:2012+A1+A2+A11+A12 · Prüfbericht-Nr. TR25JKY0 001 vom 26.08.2025. Der Prüfbericht gilt nur für die genannten Modelle, nicht für die übrigen Typen dieser Serie. Prüfbericht auf Anfrage.

ABBILDUNGEN UND ZEICHNUNGEN



Abbildung



Abbildung

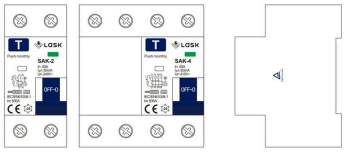

Zeichnung LASK-Ausführung

ANGABEN

Werte gemäss LASK-Katalog Schaltgeräte (Seite 10–13), ins Deutsche übersetzt. Kennlinien und Masszeichnungen: Gesamtkatalog (Englisch), Seite 10–13. LASK-Ausführungen: Angaben gemäss Gerätebeschriftung. Weitere Ausführungen, Daten

und Preise auf Anfrage: info@lask.ch.

FI/LS-Schalter DKR6-1

1P+N · 6–32 A · Typ AC/A · 6 kA



Der DKR6-1 ist ein FI/LS-Schalter (RCBO) in elektromagnetischer Ausführung für 230/240-V-Wechselstromnetze: Er schützt gegen Überlast, Kurzschluss und Fehlerströme in einem Gerät.

EINSATZBEREICH

- Hauptstromkreise in Wohnungsverteilungen
- Beleuchtungsstromkreise in Gewerbebauten
- Speiseleitungen von Industrieanlagen
- Elektrische Sicherheit in öffentlichen Anlagen

MERKMALE

- Fehlerstromauslösung elektromagnetisch, Überlast und Kurzschluss thermisch-magnetisch
- Typ AC und Typ A
- Einspeisung oben oder unten (bidirektional)
- Sichtfenster für Fehlerstromanzeige
- Schaltbarer Neutralleiter
- Zubehör: Hilfs-, Alarm-, Arbeitsstrom-, Unter- und Überspannungsauslöser

TECHNISCHE DATEN

Polzahl	1P+N, Neutralleiter schaltbar
Bemessungsspannung Ue	230/240 V~, 50/60 Hz
Bemessungsstrom In	6, 10, 16, 20, 25, 32 A
Bemessungsfehlerstrom IΔn	10, 30, 100, 300 mA
Abschaltzeit bei IΔn	≤ 0,1 s
Schaltvermögen Icn	6 kA
Energiebegrenzungsklasse	3
Auslösecharakteristik	B (3–5 × In), C (5–10 × In)
Bemessungsisolationsspannung Ui	500 V
Bemessungsstossspannung Uimp	4 kV
Lebensdauer	4000 elektrisch / 8000 mechanisch
Schutzart	IP20
Umgebungstemperatur	–25 … +55 °C (Lagerung –30 … +70 °C)
Anschluss	unten 25 mm², oben 16 mm²; Kabel, Stift- oder Gabelschiene

Montage	35-mm-Hutschiene

NORMEN

Norm: IEC/EN 61009-1

ANGABEN

Werte gemäss LASK-Katalog Schaltgeräte (Seite 14–18), ins Deutsche übersetzt. Kennlinien und Masszeichnungen: Gesamtkatalog (Englisch), Seite 14–18. Weitere Ausführungen, Daten und Preise auf Anfrage: info@lask.ch.

FI/LS-Schalter Typ B / B+ (RCO)

RCO · 2P / 4P · 6–63 A · Typ B, B+ · LASK-Ausführungen RCO-2M/4M: Typ A



Die FI/LS-Schalter der RCO-Serie für 50/60-Hz-Netze (240/415 V, bis 63 A) schützen gegen Überlast, Kurzschluss und Fehlerströme. Sie trennen die Versorgung rasch, wenn Personen gefährdet sind oder der Ableitstrom den eingestellten Wert überschreitet.

EINSATZBEREICH

- Wohn-, Gewerbe-, Industrie- und Hochbauten
- Anlagen mit Leistungselektronik, Photovoltaik und Frequenzumrichtern (Typ B+)
- Gelegentliches Schalten von Leitungen im Normalbetrieb

MERKMALE

- Typ B: Wechsel-, pulsierende und glatte Gleichfehlerströme, bis 1 kHz
- Typ B+: erweiterte Empfindlichkeit bis 20 kHz
- Ausführungen sofort, kurzzeitverzögert (K) und selektiv (S)
- Kontaktstellungsanzeige rot/grün, Einspeisung oben oder unten

TECHNISCHE DATEN

Polzahl / Spannung	2P: 230/240 V AC · 4P: 400/415 V AC, 50/60 Hz
Bemessungsstrom In	6, 10, 13, 16, 20, 25, 32, 40, 63 A
Bemessungsfehlerstrom IΔn	Typ B: 30, 100, 300, 500 mA · Typ B+: 30, 100, 300 mA (selektiv ab 100 mA)
Auslösecharakteristik	B (3–5 × In), C (5–10 × In)
Bemessungsisolationsspannung Ui	500 V
Bemessungsstossspannung Uimp	4 kV (1,2/50 µs)
Bedingter Kurzschlussstrom Inc	6 kA / 10 kA
Schaltvermögen Im	3000 A
Stossstromfestigkeit	3 kA (8/20 µs), Typ S 5 kA
Lebensdauer	≥ 2000 elektrisch / ≥ 4000 mechanisch
Schutzart	IP20
Anschluss	1–25 mm², 2–2,5 Nm
Betriebstemperatur	–25 … +55 °C (Lagerung –40 … +70 °C)

LASK-AUSFÜHRUNGEN

Typ	Angaben laut Gerätebeschriftung
RCO-2E	2-polig · C16 · 230 V~ · 50 Hz · 6000 A · IΔn 30 mA · t ≤ 0,1 s · EN 61009-1
RCO-4E	4-polig · C16 · 400 V~ · 50 Hz · 6000 A · IΔn 30 mA · t ≤ 0,1 s · EN 61009-1
RCO-2M	2-polig · C40 (Foto) / C32 (Zeichnung) · 240 V~ · 10’000 A · Typ A · IΔn 30 mA · IEC/EN 61009-1
RCO-4M	4-polig · C16 (Foto) / C32 (Zeichnung) · 415 V~ · 10’000 A · Typ A · IΔn 30 mA · IEC/EN 61009-1

NORMEN

Normen: IEC/EN 62423, IEC/EN 61009-1, ÖVE E 8601, VDE 0664-400

LASK-Ausführungen: Normangabe laut Gerätebeschriftung (siehe Tabelle LASK-Ausführungen).

Hinweis

Die Katalogangaben (Typ B / B+) betreffen die RCO-Serie. Die LASK-Ausführungen RCO-2M und RCO-4M sind gemäss Gerätebeschriftung Typ A (Etikett „TYPE A“).

ABBILDUNGEN UND ZEICHNUNGEN



Abbildung

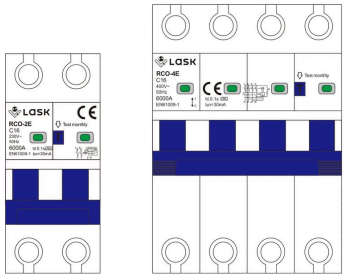

Zeichnung LASK-Ausführung

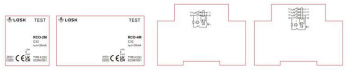

Zeichnung LASK-Ausführung

ANGABEN

Werte gemäss LASK-Katalog Schaltgeräte (Seite 19–20), ins Deutsche übersetzt. Kennlinien und Masszeichnungen: Gesamtkatalog (Englisch), Seite 19–20. LASK-Ausführungen: Angaben gemäss Gerätebeschriftung. Weitere Ausführungen, Daten und Preise auf Anfrage: info@lask.ch.

Lasttrennschalter MBC-ISO

1–4-polig · 20–125 A · Hutschiene



Der modulare Lasttrennschalter MBC-ISO für die Hutschienenmontage dient dem Schalten und Trennen von Stromkreisen in Verteilungen.

EINSATZBEREICH

- Hauptschalter in Unterverteilungen
- Trennen von Stromkreisen für Wartungsarbeiten

MERKMALE

- Montage auf Hutschiene TH35-7.5
- Schraubanschluss
- Einsatz bis 2000 m Höhe

TECHNISCHE DATEN

Bemessungsstrom Ie	20, 25, 32, 63, 80, 100, 125 A
Polzahl	1P, 2P, 3P, 4P
Bemessungsspannung Ue	240/415 V AC (1P), 415 V AC (2–4P)
Bemessungsisolationsspannung Ui	400 V
Bemessungsstossspannung Uimp	4 kV (2000 m)
Kurzzeitstromfestigkeit Icw	12 × Ie, 1 s
Kurzschlusseinschaltvermögen Icm	20 × Ie, 0,1 s
Schaltvermögen	3 × Ie, 1,05 Ue, cos φ = 0,65
Lebensdauer	8500 mechanisch / 3000 elektrisch
Umgebungstemperatur	−5 … +40 °C (Lagerung −25 … +70 °C)
Verschmutzungsgrad / Schutzart	2 / IP20

LASK-AUSFÜHRUNGEN

Typ	Angaben laut Gerätebeschriftung
MBCISO	1-polig 25 A · 3-polig 40 A und 63 A (abgebildet) · 415 V~ · 50/60 Hz

NORMEN

Keine Normangabe in den Unterlagen – auf Anfrage.

ABBILDUNGEN UND ZEICHNUNGEN



Abbildung

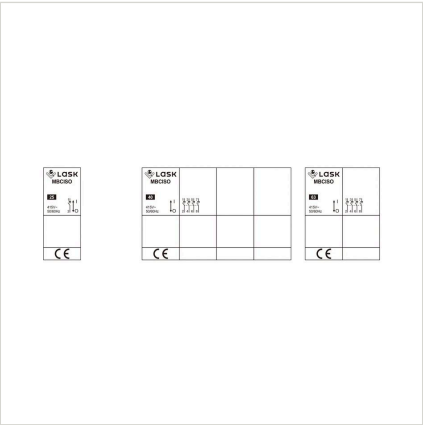

Zeichnung LASK-Ausführung

ANGABEN

Werte gemäss LASK-Katalog Schaltgeräte (Seite 21), ins Deutsche übersetzt. Kennlinien und Masszeichnungen: Gesamtkatalog (Englisch), Seite 21. LASK-Ausführungen: Angaben gemäss Gerätebeschriftung. Weitere Ausführungen, Daten und Preise auf Anfrage: info@lask.ch.

Überspannungsschutz (SPD) AC und DC

DK-A15/A25 · DK-T1T2-AC · DK-T2-AC · DK-T2-DC bis 1200 V



Überspannungsschutzgeräte für Wechselstromnetze und Gleichstromsysteme. Die AC-Ableiter mit mehrlagiger Funkenstrecke halten Blitzströmen bis 50 kA (10/350 µs) stand; die steckbaren DC-Ableiter Klasse I+II (B+C) schützen Gleichstromversorgungen ab Blitzschutzzone LPZ 0A–1.

EINSATZBEREICH

- Hauptverteilungen und Unterverteilungen (AC)
- Gleichstromversorgungen, z. B. Photovoltaik (DC bis 1200 V)

MERKMALE

- Ansprechzeit ≤ 25 ns
- Zustandsanzeige grün/rot und Fernmeldekontakt
- DC: steckbares Modul, doppelte thermische Abtrennung
- Anschlussklemmen für Leiter und Sammelschienen

TECHNISCHE DATEN

AC-Typen	DK-A15, DK-A25 · IEC Typ I (T1) · 1P–4P · 220/380 V AC
AC: Uc	275 V AC bzw. 385 V AC
AC: In / Imax (8/20 µs)	15 kA (DK-A15) · 25 kA (DK-A25)
AC: Schutzpegel Up	1,8 kV (DK-A15) · 2,0 kV (DK-A25)
AC: Kurzschlussfestigkeit	25 kA
DC-Typen	DK-T2-DC 2P / 3P
DC: Uc	800 / 1000 / 1200 V DC
DC: In / Imax	20 kA / 40 kA
DC: Schutzpegel Up	3,2 / 4,0 / 4,4 kV
DC: max. Vorsicherung	125 A gL/gG
Temperaturbereich	−40 … +70 °C (DC: bis +60 °C)
Schutzart	IP20, 35-mm-Hutschiene
Zertifizierung (DC)	CE, RoHS, ISO 9001

LASK-AUSFÜHRUNGEN

Typ	Angaben laut Gerätebeschriftung
DK-T1T2-AC	Typ 1+2 · Uc 275 V~ · In (8/20 µs) 20 kA · Imax (8/20 µs) 50 kA · Iimp (10/350 µs) 7 kA · Up ≤ 1,5 kV · IEC 61643-31
DK-T2-AC	Typ 2 · Uc 275 V~ · In (8/20 µs) 20 kA · Imax (8/20 µs) 40 kA · Up ≤ 1,5 kV · IEC 61643-31
DK-T2-DC	Typ 2 · Uc 1000 V DC · In (8/20 µs) 20 kA · Imax (8/20 µs) 40 kA · Up ≤ 4,0 kV · IEC 61643-31

NORMEN

Normen: IEC 61643-1 (DC zusätzlich YD/T 1235.1)

LASK-Ausführungen: Normangabe laut Gerätebeschriftung (siehe Tabelle LASK-Ausführungen).

ABBILDUNGEN UND ZEICHNUNGEN



Abbildung



Abbildung

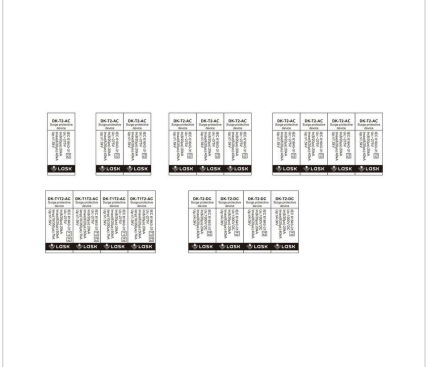

Zeichnung LASK-Ausführung

ANGABEN

Werte gemäss LASK-Katalog Schaltgeräte (Seite 22–25), ins Deutsche übersetzt. Kennlinien und Masszeichnungen: Gesamtkatalog (Englisch), Seite 22–25. LASK-Ausführungen: Angaben gemäss Gerätebeschriftung. Weitere Ausführungen, Daten und Preise auf Anfrage: info@lask.ch.

DC-Leitungsschutzschalter MBD-10DC

MBD-10DC · DC 500 V · C20 · 10’000 A · IEC 60947-2



Der MBD-10DC ist ein Leitungsschutzschalter für Gleichstromkreise im LASK-Design: Bemessungsspannung 500 V DC, Charakteristik C, Schaltvermögen 10’000 A nach IEC 60947-2.

EINSATZBEREICH

- Absicherung von Gleichstromkreisen bis 500 V DC
- Verteilungen mit 35-mm-Hutschiene

MERKMALE

- LASK-Gerätebeschriftung mit Typ, Spannung, Charakteristik und Schaltvermögen
- Schaltstellungsanzeige I / O am Gerät

TECHNISCHE DATEN

Typ	MBD-10DC
Bemessungsspannung	500 V DC
Charakteristik / Bemessungsstrom	C20 (abgebildet)
Schaltvermögen	10’000 A
Weitere Ausführungen und Daten	auf Anfrage

NORMEN

Norm: IEC 60947-2

ABBILDUNGEN UND ZEICHNUNGEN



Zeichnung LASK-Ausführung

ANGABEN

Werte gemäss LASK-Gerätebeschriftung (Produktdesign). Weitere Ausführungen, Daten und Preise auf Anfrage: info@lask.ch.

Kompaktleistungsschalter (MCCB)

DMF fest · DMA einstellbar · DML mit Fehlerstromschutz · DKM6E bis 1600 A



Kompaktleistungsschalter zum Öffnen und Schliessen von Stromkreisen in Standard-Schaltanwendungen: als Festtyp (DMF), einstellbar (DMA) und mit einstellbarem Fehlerstromschutz (DML), von 10 A bis 800 A. Für höhere Ströme ergänzt der DKM6E mit 1250 A und 1600 A die Reihe.

EINSATZBEREICH

- Einspeisungen und Abgänge in Haupt- und Unterverteilungen
- Gewerbe- und Industrieanlagen
- Motorabgänge (mit Leistungsreduktion über +65 °C)

MERKMALE

- Doppel-Drehkontaktsystem mit sehr guter Strombegrenzung
- Transparente Abdeckung über dem Auslöser; Drehantrieb und Motorantrieb nachrüstbar
- Beständig gegen feuchte Luft, Salznebel, Öldampf und Schimmel
- Zubehör: Arbeitsstromauslöser, Hilfs- und Alarmschalter, Phasentrennwände, Klemmenabdeckungen, Anschlussschienen

TECHNISCHE DATEN

Baureihen	DMF (fest), DMA (einstellbar 0,8–1,0 × In), DML (einstellbar, mit Fehlerstromschutz), DKM6E
Bemessungsstrom In	DMF 16–250 A · DMA/DML 10–250 A · 400er-Baugrösse 225–400 A · 630er 400–630 A · 800er 630–800 A · DKM6E 1250 / 1600 A
Polzahl	2P (160er), 3P, 4P
Bemessungsspannung Ue	AC 230/400/440 V; 400/630/800er: AC 400 V (DMF/DMA bis 690 V); DKM6E AC 400/690 V
Bemessungsisolationsspannung Ui	750 V (DMF/DMA 160/250) · 690 V (DML 125/250) · bis 1000 V (DMF/DMA 400–800, DKM6E)
Bemessungsstossspannung Uimp	8 kV (DML 125/250: 6 kV; DMF/DMA 400–800: 12 kV)
Schaltvermögen Icu bei 400 V	25–50 kA (125–250 A) · 70–100 kA (400–800 A) · DKM6E 65 kA
Fehlerstromschutz DML	IΔn 30/300/500 mA (125/250) bzw. 100–1000 mA (400–800); Auslösezeit 0,1/0,3/1 s
Frequenz	50/60 Hz
Umgebungstemperatur	−25 … +70 °C, Einsatz bis 2000 m
Verschmutzungsgrad / Überspannungskategorie	3 / III

MODELLE / VARIANTEN

Baugrösse	In	Icu 400 V	Masse 3P (B×T×H)
DMF/DMA-160	10–160 A (DMF 16–160 A)	25 kA (S) / 35 kA (H)	75 × 60 × 140 mm
DMF/DMA-250	100–250 A	35 kA (S) / 50 kA (H)	105 × 60 × 175 mm
DML-125	10–125 A	25 kA (S) / 35 kA (H)	75 × 60 × 140 mm
DML-250	100–250 A	35 kA (S) / 50 kA (H)	105 × 60 × 175 mm
DMF/DMA-400	225–400 A	70 kA (M) / 100 kA (H)	150 × 149 × 257 mm
DMF/DMA-630	400–630 A	70 kA (M) / 100 kA (H)	185 × 155 × 270 mm
DMF/DMA-800	630–800 A	75 kA (M) / 100 kA (H)	210 × 160 × 280 mm
DML-400/630/800	225–800 A	50 / 65 / 100 kA (L/M/H)	257 × 149 × 150 mm bis 280 × 160 × 210 mm
DKM6E-1250 / -1600	1250 / 1600 A	65 kA (Ics 50 kA)	–

LASK-AUSFÜHRUNGEN

Typ	Angaben laut Gerätebeschriftung
DMA-160	Ir 125–160 A · Im 1000 A ± 20 % · Icu 25 kA · Ics = Icu · Ue 400/415 V~ · Ui 800 V~ · Uimp 8 kV · 50–60 Hz · Kat. A · +40 °C · IEC 60947-2
DMA-250	Ir 200–250 A · Im 2500 A ± 20 % · Icu 36 kA · Ics = Icu · Ue 400/415 V~ · Ui 800 V~ · Uimp 8 kV · 50–60 Hz · Kat. A · +40 °C · IEC 60947-2

NORMEN

Norm: IEC/EN 60947-2

LASK-Ausführungen: Normangabe laut Gerätebeschriftung (siehe Tabelle LASK-Ausführungen).

ABBILDUNGEN UND ZEICHNUNGEN



Abbildung



Abbildung



Zeichnung LASK-Ausführung

ANGABEN

Werte gemäss LASK-Katalog Schaltgeräte (Seite 26–37, 45–46), ins Deutsche übersetzt. Kennlinien und Masszeichnungen: Gesamtkatalog (Englisch), Seite 26–37, 45–46. LASK-Ausführungen: Angaben gemäss Gerätebeschriftung. Weitere Ausführungen,

Daten und Preise auf Anfrage: info@lask.ch.

DC-Kompaktleistungsschalter

DKDM5DC · 63–800 A · bis DC 1500 V



Kompaktleistungsschalter für Gleichstrom- und Photovoltaik-Anwendungen (Ausführungen DC und PV) mit thermischem Überlast- und unverzögertem elektromagnetischem Kurzschlussauslöser, in den Baugrössen 250 bis 800 A.

EINSATZBEREICH

- Photovoltaik-Anlagen (PV-Ausführung)
- Gleichstromverteilungen und Batteriesysteme
- Senkrechte oder waagrechte Montage

MERKMALE

- Trennfunktion
- Gebrauchskategorie A
- Ics = 100 % Icu
- 2- und 3-polige Ausführungen

TECHNISCHE DATEN

Baugrössen	250, 315, 400, 400 V, 630, 630 V, 800
Bemessungsstrom In	63–250 A (250) · 280–315 A (315) · 250–400 A (400) · 400–630 A (630) · 630–800 A (800)
Bemessungsbetriebsspannung Ue	DC 250 bis 1500 V je nach Baugrösse und Polzahl
Bemessungsisolationsspannung Ui	1500 V
Bemessungsstossspannung Uimp	12 kV
Grenzschaltvermögen Icu	je nach Spannung, Baugrösse und Polzahl bis 70 kA (z. B. 400V-Baugrösse: 70 kA bei DC 250/500 V, 20 kA bei DC 1500 V)
Betriebsschaltvermögen Ics	100 % Icu
Lebensdauer	15’000–20’000 mechanisch / 500–1500 elektrisch
Bezugstemperatur	40 °C

MODELLE / VARIANTEN

Baugrösse	In	Masse 2P / 3P (mm)
250	63–250 A	200 × 73 × 135 / 200 × 107 × 135
315	280, 300, 315 A	200 × 73 × 135 / 200 × 107 × 135
400	250, 315, 350, 400 A	270 × 130 × 156 / 270 × 182 × 156
400 V	250, 315, 350, 400 A	275 × 106 × 178 (2P)
630	400, 500, 630 A	270 × 130 × 156 / 270 × 182 × 156
630 V	400, 500, 630 A	275 × 106 × 178 (2P)
800	630, 700, 800 A	270 × 130 × 156 / 270 × 182 × 156

NORMEN

Keine Normangabe in den Unterlagen – auf Anfrage.

ANGABEN

Werte gemäss LASK-Katalog Schaltgeräte (Seite 38–41), ins Deutsche übersetzt. Kennlinien und Masszeichnungen: Gesamtkatalog (Englisch), Seite 38–41. Weitere Ausführungen, Daten und Preise auf Anfrage: info@lask.ch.

Elektronischer Kompaktleistungsschalter DMAE

40–630 A · elektronischer Auslöser mit LSI(G)



Die elektronischen Kompaktleistungsschalter DMAE in drei Baugrössen schützen Verteilungen von 40 A bis 630 A. Der elektronische Auslöser arbeitet mit hoher Genauigkeit und unabhängig von der Umgebungstemperatur.

EINSATZBEREICH

- Verteilungsschutz in Gewerbe und Industrie
- Anlagen mit Anforderungen an Selektivität

MERKMALE

- Überlast, kurzzeitverzögerter und unverzögerter Kurzschlussschutz einstellbar
- Neutralleiterschutz
- Erdschlussschutz (optional)
- Betriebstemperatur −40 … +70 °C

TECHNISCHE DATEN

Typen	DMAE-250, DMAE-400, DMAE-630 (im Katalog auch als DKAE-...H bezeichnet)
Bemessungsstrom	40–630 A
Überlast Ir	(0,5–1,0) × In; Verzögerung Tr 12 / 60 / 80 / 100 s
Kurzschluss kurzzeitverzögert Isd	(1,5–9) × Ir oder AUS; Tsd 0,05 / 0,1 / 0,25 / 0,5 s
Kurzschluss unverzögert Ii	(2–12) × In oder AUS
Neutralleiterschutz	(0,5 / 1,0) × Ir oder AUS
Erdschlussschutz Ig	(0,1–1) × In oder AUS (optional)
Masse 3P / 4P (B×T×H)	107 × 165 × 101 / 142 × 165 × 101 mm (250) · 140 × 257 × 110 / 184 × 257 × 110 mm (400/630)

NORMEN

Keine Normangabe in den Unterlagen – auf Anfrage.

ANGABEN

Werte gemäss LASK-Katalog Schaltgeräte (Seite 42–44), ins Deutsche übersetzt. Kennlinien und Masszeichnungen: Gesamtkatalog (Englisch), Seite 42–44. Weitere Ausführungen, Daten und Preise auf Anfrage: info@lask.ch.

Offener Leistungsschalter (ACB) DKDW1

630–6300 A · 400/690 V · intelligenter Auslöser



Der intelligente offene Leistungsschalter DKDW1 für AC-50-Hz-Netze mit 400 V und 690 V verteilt elektrische Energie bis 6300 A und schützt Leitungen und Betriebsmittel gegen Überlast, Unterspannung, Kurzschluss und Erdschluss. Er ist als Festeinbau- und als Einschubausführung erhältlich.

EINSATZBEREICH

- Haupteinspeisungen und Niederspannungs-Hauptverteilungen
- Netze mit hohen Anforderungen an die Versorgungssicherheit
- Bis 1000 A auch für Motorschutz und seltenes Anlassen von Motoren (400 V)

MERKMALE

- Intelligenter Auslöser mit selektivem Schutz
- Steuergeräte 2H/3H mit Kommunikationsschnittstelle für Feldbus
- Fernmessen, Fernstellen, Fernmelden, Fernsteuern
- Fehlerstromschutz mit Summenstromwandler möglich

TECHNISCHE DATEN

Baugrössen Inm	2000, 3200, 4000, 6300 A
Bemessungsstrom In	(400) 630–2000 A · 2000–3200 A · 3200–4000 A · 4000–6300 A
Bemessungsspannung Ue	AC 50 Hz, 400 V / 690 V
Bemessungsisolationsspannung Ui	1000 V
Bemessungsstossspannung Uimp	12 kV
Polzahl	3P / 4P
Icu bei 400 V	100 / 100 / 138 / 138 kA
Icw (1 s) bei 400 V	65 / 85 / 138 / 138 kA
Gesamtausschaltzeit	12–18 ms
Einschaltzeit	≤ 60 ms

MODELLE / VARIANTEN

Baugrösse	In	Icu 400 / 690 V	Ics 400 / 690 V
DKDW1-2000	(400) 630–2000 A	100 / 65 kA	65 / 65 kA
DKDW1-3200	2000–3200 A	100 / 65 kA	85 / 65 kA
DKDW1-4000	3200–4000 A	138 / 105 kA	138 / 105 kA
DKDW1-6300	4000–6300 A	138 / 105 kA	138 / 105 kA

NORMEN

Normen: IEC 60947-1, IEC 60947-2, IEC 60947-4-1

ANGABEN

Werte gemäss LASK-Katalog Schaltgeräte (Seite 61–62), ins Deutsche übersetzt. Kennlinien und Masszeichnungen: Gesamtkatalog (Englisch), Seite 61–62. Weitere Ausführungen, Daten und Preise auf Anfrage: info@lask.ch.

Leistungsschütze DKAC / DKAC-F

9–800 A · 3P/4P · AC-3 bis 450 kW



Die AC-Schütze DKAC (9–95 A), DKC1 (115–225 A) und DKAC-F (115–800 A) sind kompakt aufgebaut und eignen sich zum Anlassen und Steuern von Drehstrommotoren, für häufiges Schalten und das Fernschalten von Stromkreisen. Zusammen mit einem thermischen Überlastrelais entsteht ein Motorstarter.

EINSATZBEREICH

- Motorsteuerungen und Motorstarter
- Fernschalten von Stromkreisen
- Kondensatorbatterien (Kondensatorschütze 7,5–50 kvar)

MERKMALE

- Viele Hilfskontakte für unterschiedliche Anwendungen
- Stabiler Betrieb auch bei grösseren Spannungsschwankungen
- Zubehör: Hilfskontaktblöcke 1S+1Ö (frontal) und 2S+2Ö (seitlich)
- Hutschienen- und Schraubmontage

TECHNISCHE DATEN

Bemessungsbetriebsstrom Ie	9–225 A (DKAC/DKC1) · 115–800 A (DKAC-F)
Bemessungsbetriebsspannung Ue	220–690 V (380/400 V, 660/690 V)
Bemessungsisolationsspannung Ui	690 V
Polzahl	3P, 4P
Spulenspannungen Us	AC 24, 36, 48, 110, 127, 220/230, 240, 380/400, 415, 440 V (50 bzw. 50/60 Hz)
Mechanische Lebensdauer	4,5 bis 10 Mio. Schaltspiele (DKAC)
Schutzart	IP20 (DKAC-09…40), IP10 (DKAC-50…95)
Umgebungstemperatur	−5 … +40 °C normal, Grenzen −35 … +70 °C
Zertifizierung	CE, CB, CCC

MODELLE / VARIANTEN

Typ	Ie AC-3 400 V	Motorleistung AC-3 400 V	Ith AC-1
DKAC-09	9 A	4 kW	20 A
DKAC-12	12 A	5,5 kW	20 A
DKAC-18	18 A	7,5 kW	32 A
DKAC-25	25 A	11 kW	40 A
DKAC-32	32 A	15 kW	50 A
DKAC-40	38 A	18,5 kW	50 A
DKAC-50	50 A	22 kW	80 A
DKAC-65	65 A	30 kW	80 A
DKAC-80	80 A	37 kW	125 A
DKAC-95	95 A	45 kW	125 A
DKAC-F115	115 A	55 kW	–
DKAC-F150	150 A	75 kW	–
DKAC-F185	185 A	90 kW	–
DKAC-F225	225 A	110 kW	–
DKAC-F265	265 A	132 kW	–
DKAC-F330	330 A	160 kW	–
DKAC-F400	400 A	200 kW	–
DKAC-F500	500 A	250 kW	–
DKAC-F630	630 A	335 kW	–
DKAC-F780	780 A	400 kW	–
DKAC-F800	800 A	450 kW	–

LASK-AUSFÜHRUNGEN

Typ	Angaben laut Gerätebeschriftung
DKAC-09/3	AC-3 9 A · AC-1 20 A · TS EN 60947-4-1
DKAC-18/3	AC-3 18 A · AC-1 32 A · TS EN 60947-4-1
DKAC-32/3	AC-3 32 A · AC-1 50 A · TS EN 60947-4-1

NORMEN

Normen: IEC 60947-1, IEC 60947-4-1

LASK-Ausführungen: Normangabe laut Gerätebeschriftung (siehe Tabelle LASK-Ausführungen).

ABBILDUNGEN UND ZEICHNUNGEN



Abbildung

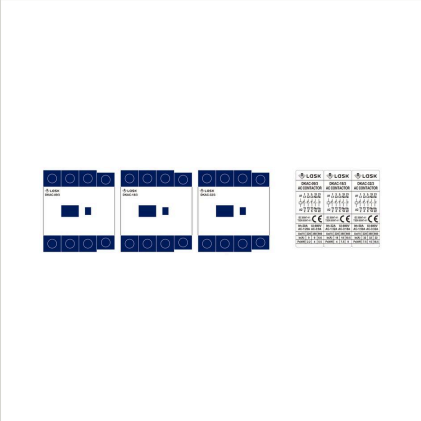

Zeichnung LASK-Ausführung

ANGABEN

Werte gemäss LASK-Katalog Schaltgeräte (Seite 47–52), ins Deutsche übersetzt. Kennlinien und Masszeichnungen: Gesamtkatalog (Englisch), Seite 47–52. LASK-Ausführungen: Angaben gemäss Gerätebeschriftung. Weitere Ausführungen, Daten und Preise auf Anfrage: info@lask.ch.

Mini-Schütze DKAC-M

6–16 A · 3P/4P · AC- und DC-Spule · Wendeschütz



Die kompakten AC-Schütze DKAC-M eignen sich für häufiges Anlassen und Stoppen von Drehstrommotoren und für das Fernschalten von Stromkreisen. Mit einem thermischen Überlastrelais bilden sie einen vollständigen Motorstarter.

EINSATZBEREICH

- Kleine Motorsteuerungen
- Fernschalten von Stromkreisen
- Wendeschützkombinationen (Ausführung /N)

MERKMALE

- AC- oder DC-Spule (Ausführung /Z)
- Kontaktvarianten 10 (3S+1S), 01 (3S+1Ö), 08 (2S+2Ö Haupt), 40 (4S)
- Hilfskontaktblöcke F4-M, Überspannungsbegrenzer FS-M

TECHNISCHE DATEN

Bemessungsbetriebsstrom Ie (AC-3, 400 V)	6, 9, 12, 16 A
Motorleistung AC-3 400 V	2,2 / 4 / 5,5 / 7,5 kW
Bemessungsbetriebsspannung Ue	220–690 V
Bemessungsisolationsspannung Ui	690 V
Ith (AC-1)	20 A
Spulenspannungen	AC 24–415 V; DC 12–220 V
Schutzart	IP20
Zertifizierung	CE, CB

MODELLE / VARIANTEN

Typ	Ie AC-3 400 V	kW 400 V	Kontaktvarianten
DKAC-M06	6 A	2,2 kW	10, 01, 04, 08
DKAC-M09	9 A	4 kW	10, 01, 04, 08
DKAC-M12	12 A	5,5 kW	10, 01, 04, 08
DKAC-M16	16 A	7,5 kW	10, 01, 04, 08

NORMEN

Normen: IEC 60947-1, IEC 60947-4-1

ANGABEN

Werte gemäss LASK-Katalog Schaltgeräte (Seite 53–58), ins Deutsche übersetzt. Kennlinien und Masszeichnungen: Gesamtkatalog (Englisch), Seite 53–58. Weitere Ausführungen, Daten und Preise auf Anfrage: info@lask.ch.

Installationsschütze ICT

ICT, DK-MC · 1–4-polig · 16–100 A · AC7a / AC7b



Die modularen Installationsschütze ICT decken mit 1P bis 4P und Bemessungsströmen von 16 A bis 100 A die meisten Anwendungen ab – für ohmsche (AC7a) und induktive Lasten (AC7b). Sie lassen sich mit Hilfs-, Schutz- und Meldefunktionen kombinieren.

EINSATZBEREICH

- Fernschalten von Beleuchtung, Heizung, Lüftung und Storen
- Warmwasser und mechanische Lüftung
- Lastabwurf nicht priorisierter Stromkreise

MERKMALE

- Hilfskontakt-Meldung offen/geschlossen
- Doppelsteuerung für Impuls- oder Dauerbefehle
- SELV-konforme Steuerung bei 12/24/48 V AC

TECHNISCHE DATEN

Bemessungsspannung Ue	250 V AC (1P, 2P) · 400 V AC (3P, 4P), 50 oder 60 Hz
Bemessungsstrom	16–100 A
Elektrische Lebensdauer	100’000 Schaltspiele, max. 100 Schaltungen pro Tag
Isolationsspannung	500 V AC
Bemessungsstossspannung Uimp	2,5 kV (4 kV bei 12/24/48 V AC)
Schutzart	IP20, im Gehäuse IP40
Betriebstemperatur	–5 … +60 °C (Lagerung –40 … +70 °C)
Tropenfestigkeit	Behandlung 2 (95 % rel. Feuchte bei 55 °C)

LASK-AUSFÜHRUNGEN

Typ	Angaben laut Gerätebeschriftung
DK-MC25-2	2 Schliesser · Ie 25 A (AC-7a) · Ue 250 V~ · Ui 500 V~ · Spule 230 V~, 50/60 Hz · EN/IEC 61095
DK-MC63-2	2 Schliesser · Ie 63 A (AC-7a) · Ue 250 V~ · Ui 500 V~ · Spule 230 V~, 50/60 Hz · EN/IEC 61095

NORMEN

Keine Normangabe in den Unterlagen – auf Anfrage.

LASK-Ausführungen: Normangabe laut Gerätebeschriftung (siehe Tabelle LASK-Ausführungen).

ABBILDUNGEN UND ZEICHNUNGEN



Abbildung

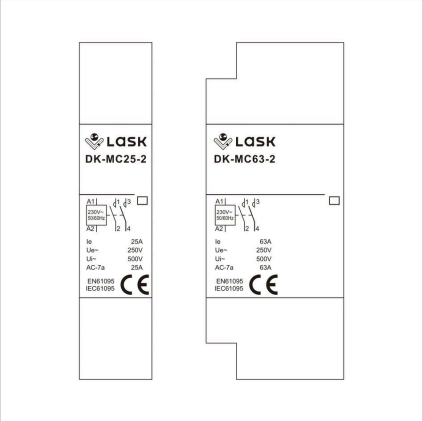

Zeichnung LASK-Ausführung

ANGABEN

Werte gemäss LASK-Katalog Schaltgeräte (Seite 59–60), ins Deutsche übersetzt. Kennlinien und Masszeichnungen: Gesamtkatalog (Englisch), Seite 59–60. LASK-Ausführungen: Angaben gemäss Gerätebeschriftung. Weitere Ausführungen, Daten und Preise auf Anfrage: info@lask.ch.

Thermisches Überlastrelais DKTR1

0,1–630 A · Phasenausfallempfindlich · temperaturkompensiert



Die thermischen Überlastrelais DKTR1 (DKTR1-25, -36, -93, -150, -200, -630) schützen Drehstrommotoren zuverlässig gegen Überstrom, in Netzen bis 660 V, AC 50/60 Hz. Differentialmechanik und Temperaturkompensation sorgen für stabiles Verhalten. Sie lassen sich direkt auf Schütze montieren.

EINSATZBEREICH

- Motorschutz in Kombination mit Schützen
- Motorstarter in Industrie und Gewerbe

MERKMALE

- Differentialmechanik (Phasenausfall)
- Temperaturkompensation
- Montagesockel für Einzelaufbau (DKTR1-25/36/93)

TECHNISCHE DATEN

Bemessungsspannung	bis 660 V, AC 50/60 Hz
Einstellbereich	0,1 A bis 630 A je nach Typ
Auslöseverhalten	1,05 × Ie: keine Auslösung in 2 h · 1,2 × Ie: Auslösung < 2 h · 1,5 × Ie: < 4 min · 7,2 × Ie: 2–10 s (≤ 63 A) bzw. 4–10 s (> 63 A)

MODELLE / VARIANTEN

Typ	Einstellbereiche (A)
DKTR1-25	0,1–0,16 · 0,16–0,25 · 0,25–0,4 · 0,4–0,63 · 0,63–1 · 1–1,6 · 1,6–2,5 · 2,5–4 · 4–6 · 5,5–8 · 7–10 · 9–13 · 12–18 · 17–25
DKTR1-36	23–32 · 30–40
DKTR1-93	17–25 · 23–32 · 30–40 · 37–50 · 48–65 · 55–70 · 63–80 · 80–93
DKTR1-150	80–104 · 95–120 · 110–140 · 90–150
DKTR1-200	30–50 · 48–80 · 60–100 · 90–150
DKTR1-630	132–220 · 200–330 · 300–500 · 380–630

NORMEN

Norm: IEC 60947-4-1

ANGABEN

Werte gemäss LASK-Katalog Schaltgeräte (Seite 67–69), ins Deutsche übersetzt. Kennlinien und Masszeichnungen: Gesamtkatalog (Englisch), Seite 67–69. Weitere Ausführungen, Daten und Preise auf Anfrage: info@lask.ch.

Motorschutzschalter DMK

DMK25 / DMK32 / DMK80 · 0,16–80 A



Die Motorschutzschalter DMK sind modular und kompakt aufgebaut, mit zuverlässigem Schalt- und Schutzverhalten und integriertem thermischem Auslöser. Schalter und Kontaktgerät können für den direkten Motorstart verwendet werden.

EINSATZBEREICH

- Direktstart von Drehstrommotoren
- Motorschutz in Maschinen und Anlagen

MERKMALE

- Ausführung mit Tastenbedienung (thermisch-magnetisch)
- Ausführung mit Drehschalter, thermisch-magnetisch oder nur magnetisch
- Gehäuse UV2/UV3 bis IP65

TECHNISCHE DATEN

Bemessungsströme	DMK25: 0,16 bis 25 A · DMK32: 32 A · DMK80: 40 bis 80 A
Schutzart mit Gehäuse	bis IP65 (UV2/UV3)

MODELLE / VARIANTEN

Typ	Bemessungsströme
DMK25	0,16 · 0,25 · 0,4 · 0,63 · 1 · 1,6 · 2,5 · 4 · 6,3 · 10 · 14 · 18 · 23 · 25 A
DMK32	32 A
DMK80	40 · 50 · 63 · 80 A

NORMEN

Normen: IEC 60947-2, IEC 60947-4-1, EN 60947-1

ANGABEN

Werte gemäss LASK-Katalog Schaltgeräte (Seite 74), ins Deutsche übersetzt. Kennlinien und Masszeichnungen: Gesamtkatalog (Englisch), Seite 74. Weitere Ausführungen, Daten und Preise auf Anfrage: info@lask.ch.

Analoge Zeitschaltuhr

Tagesprogramm · 96 Segmente à 15 min · 100 h Gangreserve



Elektromechanische Zeitschaltuhr mit Servomotor für Verbraucher, die täglich zu bestimmten Zeiten arbeiten sollen – etwa Bodenheizungen, Warmwasserspeicher oder Beleuchtung.

EINSATZBEREICH

- Park- und landwirtschaftliche Bewässerung
- Strassenbeleuchtung
- Schulglocken
- Heizungs- und Kühlanlagen

MERKMALE

- Programmscheibe mit 96 Segmenten (je 15 min), 24 h auf einer Scheibe
- Gangreserve bis 100 h bei Stromausfall
- Unabhängiger Hilfskontakt für AC- und DC-Kreise bis 400 V
- Betrieb manuell oder automatisch

TECHNISCHE DATEN

Versorgungsspannung	220 V / 50 Hz
Programm	24 h, 96 Segmente à 15 min
Gangreserve	bis 100 h
Hilfskontakt	AC/DC bis 400 V
Montage	Hutschiene nach EN 50022

NORMEN

Keine Normangabe in den Unterlagen – auf Anfrage.

Hinweis

Nicht direkt neben Schützen montieren; separat mit einem Leitungsschutzschalter absichern.

ANGABEN

Werte gemäss LASK-Katalog Schaltgeräte (Seite 75), ins Deutsche übersetzt. Kennlinien und Masszeichnungen: Gesamtkatalog (Englisch), Seite 75. Weitere Ausführungen, Daten und Preise auf Anfrage: info@lask.ch.

Summenstromwandler DTT

Ø 40–210 mm · 200/1 A · für Fehlerstromrelais



Die ringförmigen Summenstromwandler DTT erfassen Erdfehlerströme und werden mit Fehlerstromrelais kombiniert – für Einphasen- und Drehstromnetze mit oder ohne Neutralleiter.

EINSATZBEREICH

- Fehlerstromüberwachung zusammen mit dem Fehlerstromrelais ELR
- Einphasen- und Drehstromnetze, mit oder ohne Neutralleiter

MERKMALE

- Lochdurchmesser 40, 80, 120, 160, 210 mm
- Aufbaumontage mit Befestigungsschlitzen
- Steckbare Sekundärklemmen
- Flammhemmendes Kunststoffgehäuse

TECHNISCHE DATEN

Bauart	geschlossener Ringkern
Übersetzung	200/1 A
Netzspannung	max. 720 V
Frequenz	50 oder 60 Hz
Isolationsprüfung	3 kV, 1 min
Abstand Wandler–Relais	< 1 m
Betriebstemperatur	0 … +55 °C (Lagerung −25 … +55 °C)
Luftfeuchte	bis 95 % r. F.

MODELLE / VARIANTEN

Typ	Innen-Ø A	Aussenmass B × C (mm)
CT-40	41 mm	88 × 74
CT-80	81 mm	133 × 120
CT-120	121 mm	172,5 × 158
CT-160	161 mm	212,5 × 188
CT-210	211 mm	262,5 × 248

NORMEN

Keine Normangabe in den Unterlagen – auf Anfrage.

ANGABEN

Werte gemäss LASK-Katalog Schaltgeräte (Seite 63–64), ins Deutsche übersetzt. Kennlinien und Masszeichnungen: Gesamtkatalog (Englisch), Seite 63–64. Weitere Ausführungen, Daten und Preise auf Anfrage: info@lask.ch.

Fehlerstromrelais ELR

30 mA–30 A · 0–3 s · mit Summenstromwandler



Das Fehlerstromrelais ELR überwacht zusammen mit einem Summenstromwandler den Erdfehlerstrom und meldet bzw. löst aus, wenn der eingestellte Wert überschritten wird.

EINSATZBEREICH

- Erdschlussüberwachung in Verteilungen
- Kombination mit Leistungsschaltern über Arbeitsstromauslöser

MERKMALE

- 25 Empfindlichkeitsstufen von 30 mA bis 30 A
- 9 Verzögerungsstufen von 0 ms bis 3 s
- Anzeige des Fehlerstromniveaus (5 LED)
- Überwachung der Wandlerverbindung
- Fern-Test und Fern-Reset, Voralarm bei 50 %

TECHNISCHE DATEN

Empfindlichkeit	30 mA bis 30 A (25 Stufen), Genauigkeit +0 / −15 %
Verzögerung	unverzögert, 50, 100, 150, 250, 350, 500 ms, 1 s, 3 s (± 5 %)
Hilfsspannung	110 V AC ± 10 % oder 240 V; 90–120 V AC; 50/60 Hz; < 3 VA
Ausgang	Wechsler, 6 A / 250 V AC (cos φ = 1), Eigenzeit max. 15 ms
Lebensdauer	100’000 elektrisch / 5 × 10^6 mechanisch
Montage	Fronttafel, Hutschiene oder Schrauben
Gewicht	0,3 kg

NORMEN

Keine Normangabe in den Unterlagen – auf Anfrage.

ANGABEN

Werte gemäss LASK-Katalog Schaltgeräte (Seite 65–66), ins Deutsche übersetzt. Kennlinien und Masszeichnungen: Gesamtkatalog (Englisch), Seite 65–66. Weitere Ausführungen, Daten und Preise auf Anfrage: info@lask.ch.

Automatischer Netzumschalter DATS (ATS)

2P / 4P · 6–63 A · Umschaltung < 50 ms



Der automatische Netzumschalter DATS ist ein Umschaltgerät der Klasse PC mit zwei Stellungen (Hauptversorgung A, Ersatzversorgung B) für Netze AC 50–60 Hz von 6 A bis 63 A. Fällt die Hauptversorgung aus, schaltet er innert 50 ms auf die Ersatzversorgung um.

EINSATZBEREICH

- Netz-/Ersatzstrom-Umschaltung
- Unterbrechungsarme Versorgung wichtiger Verbraucher

MERKMALE

- Klasse PC: schaltet ein und führt Last, ohne Kurzschlussstrom zu erzeugen
- Hand-/Automatikwahl und Stellungsanzeigen je Einspeisung
- Senkrechte oder waagrechte Montage im Schrank

TECHNISCHE DATEN

Bemessungsbetriebsstrom Ie	6, 10, 16, 20, 25, 32, 40, 50, 63 A
Polzahl	2P, 4P
Bemessungsspannung Ue	AC 220 V / AC 110 V, 50/60 Hz
Bemessungsisolationsspannung Ui	690 V
Bemessungsstossspannung Uimp	8 kV
Bedingter Kurzschlussstrom Iq	50 kA (mit Sicherung RT16-00-63A)
Umschaltzeit	< 50 ms
Lebensdauer	> 26’000 mechanisch / > 1500 elektrisch
Gebrauchskategorie	AC-31B
Schutzart	IP30
Umgebungstemperatur	–5 … +40 °C (Lagerung –25 … +55 °C)
Anschluss	1–25 mm², Schraube M5, 3,0 Nm

NORMEN

Keine Normangabe in den Unterlagen – auf Anfrage.

ANGABEN

Werte gemäss LASK-Katalog Schaltgeräte (Seite 70–71), ins Deutsche übersetzt. Kennlinien und Masszeichnungen: Gesamtkatalog (Englisch), Seite 70–71. Weitere Ausführungen, Daten und Preise auf Anfrage: info@lask.ch.

Manueller Umschalter MCB-CO

1-4-polig · 16–125 A · Stellung I-0-II



Der manuelle Umschalter MCB-CO kann unter normalen Bedingungen einschalten, Last führen und ausschalten und arbeitet als Lasttrennschalter – etwa für die Umschaltung zwischen zwei Einspeisungen.

EINSATZBEREICH

- Handumschaltung Netz / Ersatzstrom
- Umschalten zwischen zwei Verbrauchern oder Einspeisungen

MERKMALE

- Schaltfolge 1-0-2
- Schnellbefestigung auf Hutschiene EN 60715 (35 mm)

TECHNISCHE DATEN

Bemessungsspannung	240/415 V~, 50/60 Hz
Bemessungsstrom	16, 25, 32, 40, 63, 80, 100, 125 A
Polzahl	1, 2, 3, 4
Schaltstellungen	1-0-2
Lebensdauer	1500 elektrisch / 8500 mechanisch
Schutzart	IP20
Umgebungstemperatur	–5 … +40 °C
Anschlussquerschnitt	50 mm²
Baubreite	18 mm pro Pol (1P 18, 2P 36, 3P 54, 4P 72 mm)

NORMEN

Keine Normangabe in den Unterlagen – auf Anfrage.

ANGABEN

Werte gemäss LASK-Katalog Schaltgeräte (Seite 72–73), ins Deutsche übersetzt. Kennlinien und Masszeichnungen: Gesamtkatalog (Englisch), Seite 72–73. Weitere Ausführungen, Daten und Preise auf Anfrage: info@lask.ch.

Brandschutzschalter AFDD AFD-32

AFD-32 · 1P+N · C32 · IΔn 30 mA · 230 V~



Der AFD-32 ist ein Brandschutzschalter (AFDD) nach IEC 62606 im LASK-Design. Laut Gerätebeschriftung vereint er Fehlerlichtbogen-Erkennung, Leitungsschutz nach IEC 60898 und eine Fehlerstromauslösung mit 30 mA in einem Gerät.

EINSATZBEREICH

- Endstromkreise mit 230 V~, 50/60 Hz
- Verteilungen mit 35-mm-Hutschiene

MERKMALE

- Prüftaste «Arc Test» für die Fehlerlichtbogen-Erkennung
- Anzeigen für Betrieb und Fehlerlichtbogen-Auslösung
- Anschlüsse N und L oben und unten

TECHNISCHE DATEN

Typ	AFD-32
Polzahl	1P+N
Bemessungsspannung	230 V~, 50/60 Hz
Charakteristik / Bemessungsstrom	C32
Schaltvermögen	6000 A
Bemessungsfehlerstrom IΔn	30 mA
Abschaltzeit	t ≤ 0,1 s

NORMEN

Normen: IEC 62606, IEC 60898

ABBILDUNGEN UND ZEICHNUNGEN

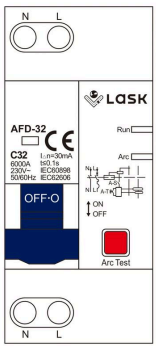

Zeichnung LASK-Ausführung

ANGABEN

Werte gemäss LASK-Gerätebeschriftung (Produktdesign). Weitere Ausführungen, Daten und Preise auf Anfrage: info@lask.ch.

Aerosol-Feuerlöschgerät QRR0.01G/S-CFLC

QRR0.01G/S-CFLC · Löschdichte 100 g/m³ · Auslösung bei 170 °C

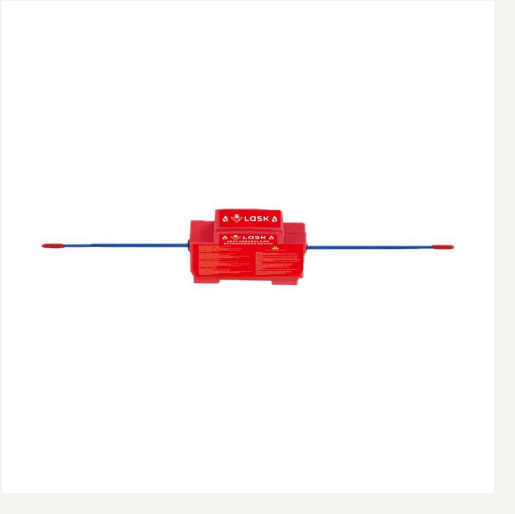

Kompaktes Wärme-Aerosol-Feuerlöschgerät im LASK-Design. Die automatische Brandlöschung wird durch offene Flammen oder bei 170 °C aktiviert.

EINSATZBEREICH

- Automatischer Brandschutz mit Wärme-Aerosol
- Einsatzbereich, Raumgrösse und Montage auf Anfrage

MERKMALE

- Automatische Auslösung durch offene Flamme oder bei 170 °C
- Mehrsprachiges Etikett (Deutsch, Englisch, Französisch, Italienisch)

TECHNISCHE DATEN

Modell	QRR0.01G/S-CFLC
Löschdichte	100 g/m³
Oberflächentemperatur des Gehäuses	≤ 200 °C
Thermischer Sicherheitsabstand	0,3 m ≤ 75 °C · 0,12 m ≤ 200 °C · 0,05 m ≤ 400 °C
Auslösung	offene Flamme oder 170 °C

NORMEN

Normen und Zertifizierung: auf Anfrage

Hinweis

Nach der Auslösung das Gerät nicht berühren, bevor das Gehäuse abgekühlt ist. Das Gerät darf ohne fachliche Autorisierung nicht geöffnet werden.

ABBILDUNGEN UND ZEICHNUNGEN

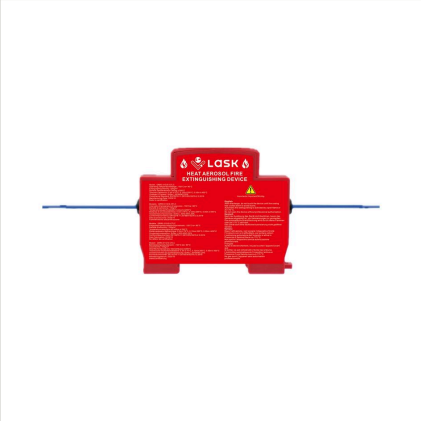

Etikett

ANGABEN

Werte gemäss LASK-Gerätebeschriftung (Produktdesign). Weitere Ausführungen, Daten und Preise auf Anfrage: info@lask.ch.

PV-Combiner-Box DC-1V1 / AC-1V1

DC-1V1 · AC-1V1 · IP65 · ab Werk verdrahtet



Combiner-Boxen für Photovoltaikanlagen in zwei Konfigurationen: DC-1V1 mit Überspannungsschutz und Trennung, AC-1V1 mit Fehlerstrom- und Überspannungsschutz. Die Komponenten sind ab Werk verdrahtet.

EINSATZBEREICH

- Photovoltaikanlagen: DC-Seite (DC-1V1) und AC-Seite (AC-1V1)
- Montage im Aussenbereich (Schutzart IP65)

MERKMALE

- Kompakte Bauform, einfache Montage
- Umfassende Bestückung zum Schutz des Anlagenbetriebs
- Schutzart IP65, für den Aussenbereich, wasserdicht
- Komponenten ab Werk verdrahtet

TECHNISCHE DATEN

Ausführungen	DC-1V1 (Überspannungsschutz & Trennung) · AC-1V1 (Fehlerstrom- & Überspannungsschutz)
Schutzart	IP65
Abmessungen DC-1V1 (B × H × T)	183 × 170 × 95 mm · Befestigungsabstand 144 × 105 mm
Abmessungen AC-1V1 (B × H × T)	129 × 170 × 95 mm · Befestigungsabstand 90 × 105 mm
Kabeleinführungen	Ø 20,8 / 29,8 / 37,4 mm (DC-1V1: 3 Stück, Abstand 50 mm · AC-1V1: 2 Stück)

KONFIGURATION DC-1V1 – ÜBERSPANNUNGSSCHUTZ & TRENNUNG

Komponente	Typ	Pole	Bemessungsspannung	Bemessungsstrom	Anzahl
DC-Trennschalter	DS1-32	2P	600 V DC	32 A	1
DC-Überspannungsschutz	SPD-40	2P	600 V DC	T2 – 40 kA	1
DC-Sicherung	DF3-32	1P	1000 V DC	32 A	2

KONFIGURATION AC-1V1 – FEHLERSTROM- & ÜBERSPANNUNGSSCHUTZ

Komponente	Typ	Pole	Bemessungsspannung	Bemessungsstrom	Anzahl
FI/LS-Schalter, Typ AC	RCO-2E	2P	230 V AC	16 A / 300 mA	1
AC-Überspannungsschutz	SPD-40	1P	275 V AC	T2 – 40 kA	1

AUSFÜHRUNG

DC-1V1 · AC-1V1

NORMEN

Keine Normangabe in den Unterlagen – auf Anfrage.

ABBILDUNGEN UND ZEICHNUNGEN



AC-1V1 · LASK-Ausführung

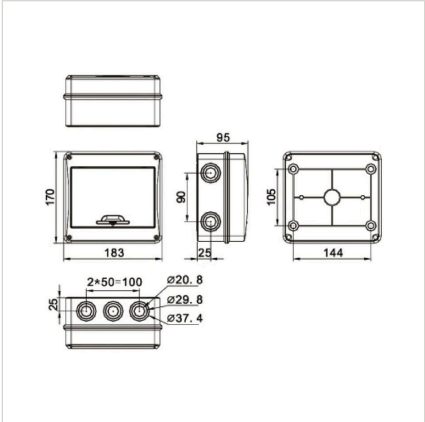

DC-1V1 · Masszeichnung (mm)

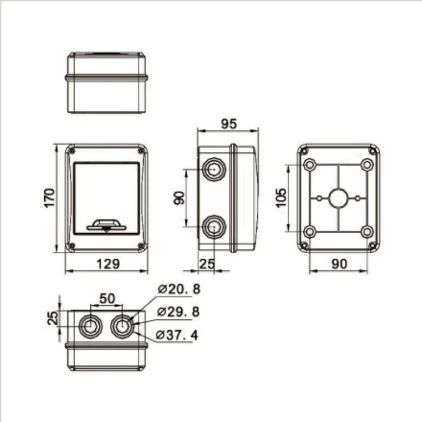

AC-1V1 · Masszeichnung (mm)

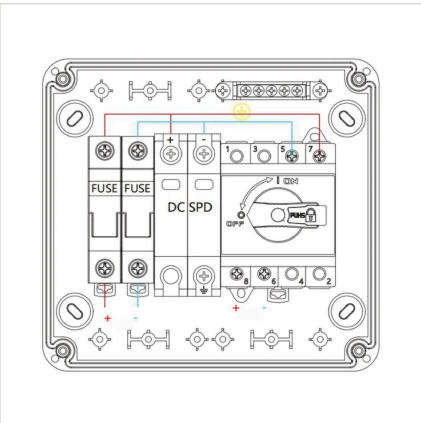

DC-1V1 · Schaltschema

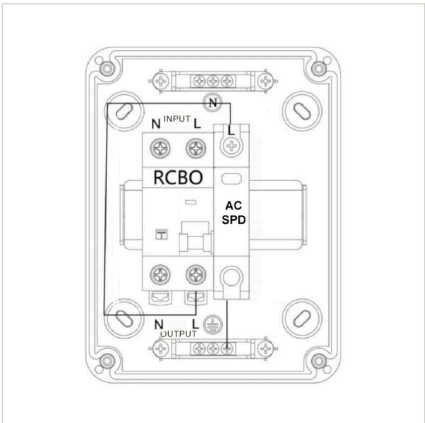

AC-1V1 · Schaltschema

ANGABEN

Werte gemäss LASK-Produktblatt «Combiner Box». Weitere Ausführungen, Daten und Preise auf Anfrage: info@lask.ch.